Kodak ADVANTiX

C300 Auto/ C400 Auto Focus Camera

ENGLISH/ESPAÑOL/FRANÇAIS

Camera Identification

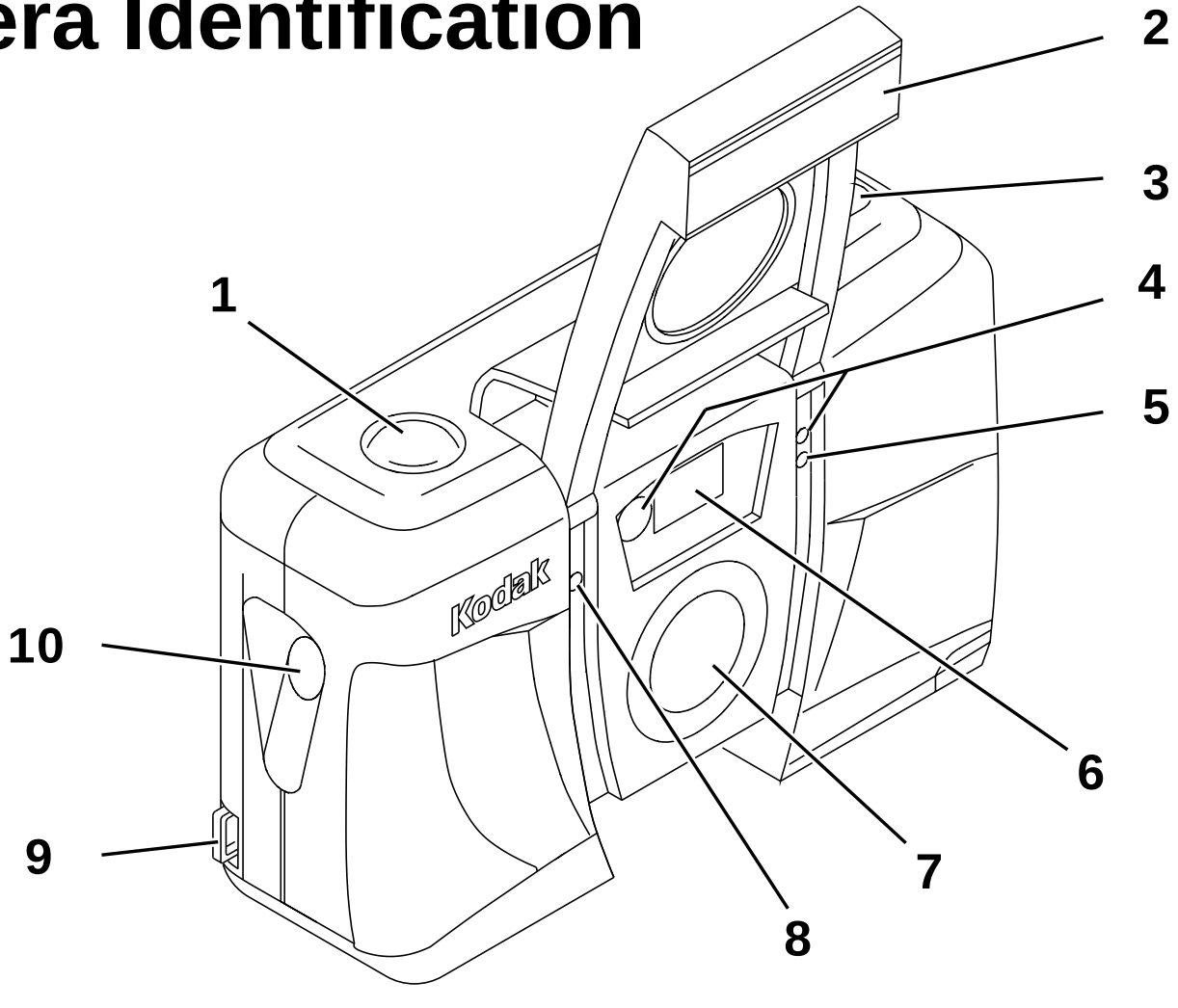

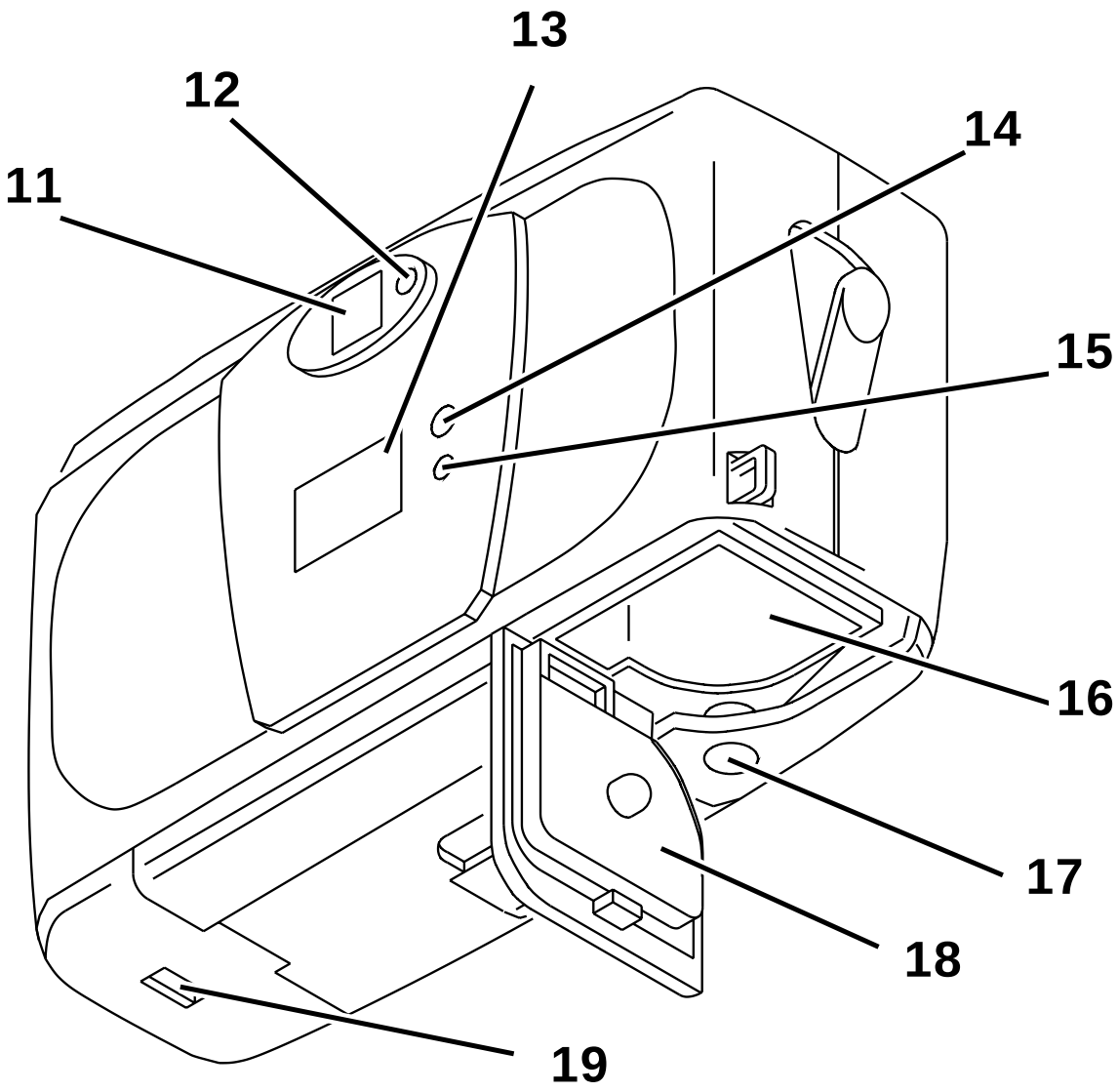
13
12
14
11
15
16
17
18
19

LCD Panel

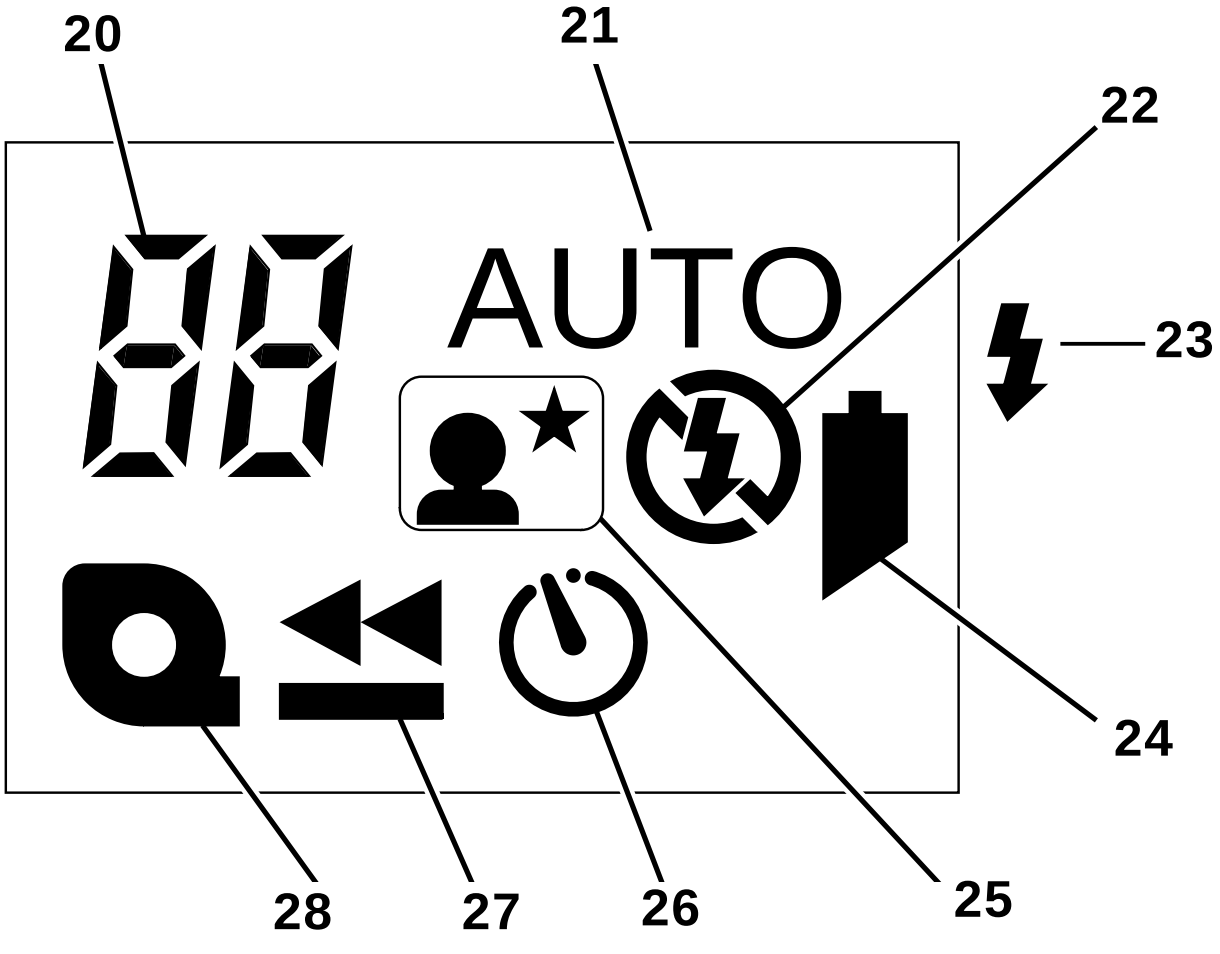

Look for this logo to be certain that the film you buy is made for this camera.

Look for this logo to select a certified photofinisher for developing your film and to assure that you get all the features of the Advanced Photo System.

Film Status Indicator (FSI)

A highlighted indicator advances from one symbol to another to identify the status of the film inside the cassette.

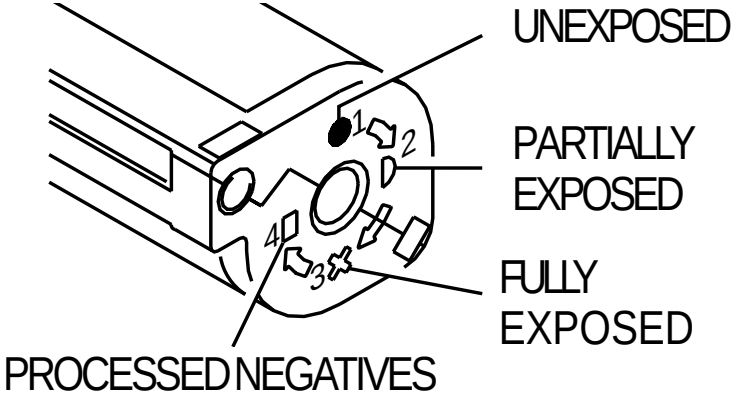

This device complies with part 15 of the FCC Rules. Operation is subject to the following two conditions: (1) this device may not cause harmful interference, and (2) this device must accept any interference received, including interference that may cause undesired operation.

NOTE: Your model camera has been tested and found to comply with the limits for a Class B digital device, pursuant to Part 15 of the FCC Rules. These limits provide reasonable protection against interference in residential use. The camera generates, uses and can radiate radio frequency energy and, if not used in accordance with the instructions, may cause interference to radio communications. There is no guarantee that interference will not occur. If this camera does cause interference to radio or television reception, which can be determined by turning the camera off and on, you may reduce the interference by the following:

— Reorient or relocate the receiving antenna.

— Increase the separation between the camera and the receiver.

— Consult the dealer or an experienced radio/television technician for help.

Changes or modifications not approved by the party responsible for compliance could void the user's authority to operate the equipment.

This Class B digital apparatus meets all requirements of the Canadian Interference-Causing Equipment Regulations.

KODAK ADVANTIX

C300 Auto/C400 Auto Focus Camera

ENGLISH

NEED HELP WITH YOUR CAMERA OR MORE INFORMATION ABOUT THE ADVANCED PHOTO SYSTEM?

Go to our web site at http://www.kodak.com or call: Kodak (USA only) from 9:00 a.m. to 7:00 p.m. (Eastern time) Monday through Friday at 1 (800) 242-2424.

Kodak (Canada only) from 8:00 a.m. to 5:00 p.m. (Eastern time) Monday through Friday at 1 (800) 465-6325, ext. 36100; for the Toronto area, call (416) 766-8233, ext. 36100. **When you call, please have your camera available.**

For warranty purposes, please keep your sales receipt as proof of the date of purchase.

CONTENTS

CAMERA IDENTIFICATION 3
ATTACHING THE STRAP 4
LOADING THE BATTERIES 4
Low-battery indicator 5
Battery tips 5
Power shut-off 6
LOADING THE FILM 6
TAKING PICTURES 8
Typical print sizes (formats) 9
Using the focus lock (C400 AF) 9
Tips for better pictures 11
TAKING FLASH PICTURES 12
Flash-to-subject distance 13
SELECTING THE FLASH AND SELF-TIMER MODES 14
Fill flash 14
Flash off 15
Self-timer with auto flash 16
Nighttime-view with flash 17
Nighttime-view without flash 18
UNLOADING THE FILM 19
Automatic rewind 19
Manual rewind 20
CARING FOR YOUR CAMERA 21
TROUBLESHOOTING 22
SPECIFICATIONS 24

CAMERA IDENTIFICATION

(*see inside cover flaps for camera diagrams*)

1 SHUTTER BUTTON
2 LENS COVER/FLASH
3 PRINT-SIZE SELECTOR
4 AF SENSORS (*MODEL C400 AF*)
5 SELF-TIMER LAMP
6 VIEWFINDER
7 LENS
8 METER-CELL WINDOW
9 STRAP POST
10 FILM-DOOR LEVER
11 VIEWFINDER EYEPIECE
12 FLASH/CAMERA-READY LAMP
13 LCD PANEL
14 MODE-SELECTOR BUTTON
15 FILM-REWIND BUTTON
16 FILM CHAMBER
17 TRIPOD SOCKET
18 FILM DOOR
19 BATTERY DOOR

LCD Panel

20 FRAME COUNTER
21 AUTO-FLASH INDICATOR
22 FLASH-OFF INDICATOR
23 FILL-FLASH INDICATOR
24 BATTERY SYMBOL
25 NIGHTTIME-VIEW INDICATOR
26 SELF-TIMER INDICATOR
27 FILM-MOTION INDICATOR
28 FILM-PRESENCE INDICATOR

ATTACHING THE STRAP

Thread the short loop of the strap under the STRAP POST **(9)**; pull the long loop through the short loop and pull it tight.

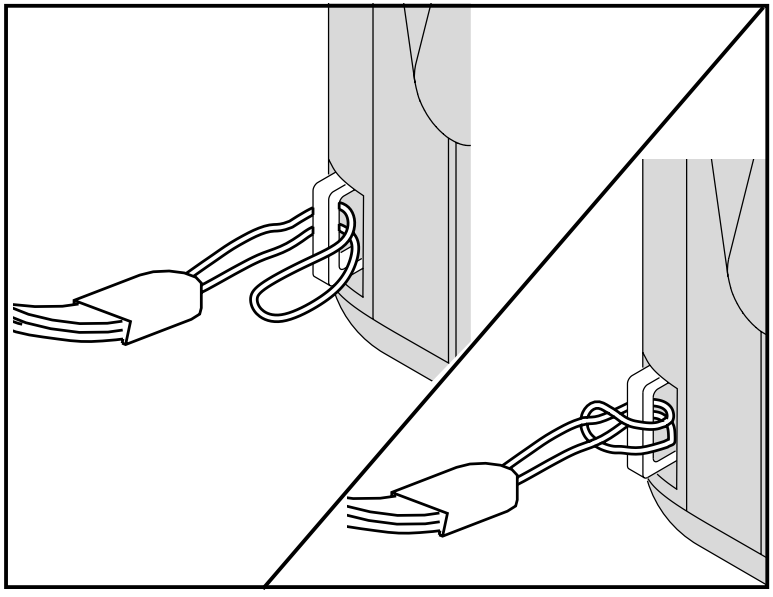

LOADING THE BATTERIES

This camera uses 2 AAA-size alkaline KODAK K3A (or equivalent) Batteries that supply power for all camera operations.

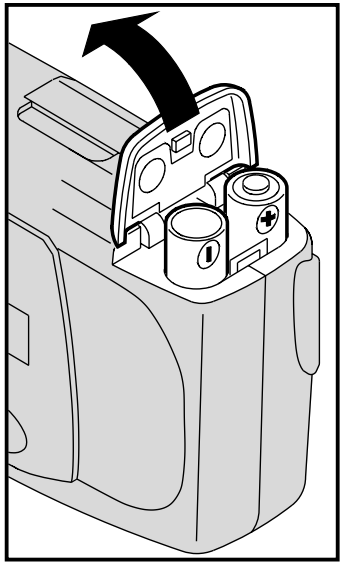

1. Open the BATTERY DOOR **(19)**.
- You can remove and replace batteries with the camera on or off.

2. Insert the batteries into the chamber as shown.

3. Snap the battery door closed.

NOTE: Insert the batteries into the camera before you load the film.

Low-battery indicator

It's time to replace the batteries when the BATTERY SYMBOL **(24)** appears on the LCD PANEL **(13)**.

NOTE: Remove the old batteries within 30 seconds after you open the battery door, when there is film in the camera, or the frame counter will reset to "1."

Battery tips

- Remember to keep spare batteries with you at all times.
- Read and follow all warnings and instructions supplied by the battery manufacturer.
- Keep batteries away from children.
- Do not try to take apart, recharge or short circuit the batteries, or subject them to high temperature or fire.
- Store batteries in their original packaging prior to use.

Power shut-off

To save battery power, the camera will automatically go into a sleep mode if it is not operated for more than 4 minutes. You can press the SHUTTER BUTTON **(1)** or close and reopen the LENS COVER/ FLASH **(2)** to awaken the camera.

LOADING THE FILM

You can load film into the camera with the camera ON or OFF.
Insert the batteries into the camera before you load the film.

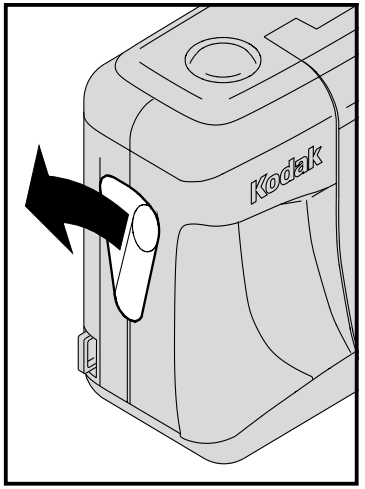

1. Move the FILM-DOOR LEVER **(10)** to open the FILM DOOR **(18)**.
- The film door will open only when the film chamber is empty or the film in the camera is completely rewound into the film cassette.

2. Insert the film cassette **completely** into the FILM CHAMBER **(16)**.

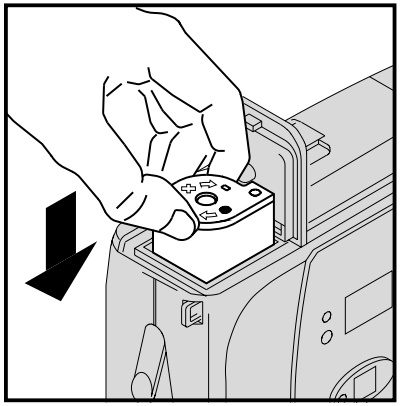

- Make sure the Film Status Indicator (FSI) on the film cassette is at ● (#1 position) for a new cassette.
- **Do not force the film cassette into the film chamber.**

3. Close the film door to start the auto-film advance. The FRAME COUNTER **(20)** on the LCD PANEL **(13)** will display “1.”

- After you close the safety-interlocked film door, you cannot open the door until the film is completely rewound into the film cassette.

TAKING PICTURES

You can take Classic (C), Group/ HDTV (H)*, and Panoramic (P) pictures on the same film cassette. Your photo-processing cost may be based on the format size(s) that you use to expose the film.

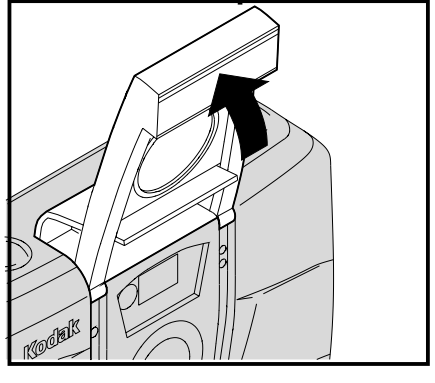

1. Open the LENS COVER/ FLASH **(2)** to raise the flash and to turn the camera ON.

* High Definition Television (HDTV) prints are the same aspect ratio as the TV for CD interface capabilities.

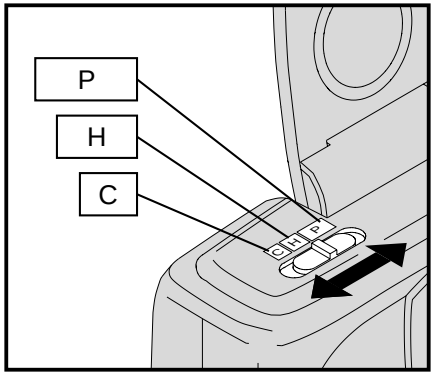

2. Move the PRINT-SIZE SELECTOR **(3)** to select desired format (C, H, or P). The viewfinder will change to show the selected field of view.

3. *Model C400 AF:* Frame your subject within the VIEWFINDER EYEPIECE **(11)**. For a sharp picture, stand at least 2.6 ft (0.8 m) from your subject.

   Model C300 AUTO: Frame your subject within the VIEWFINDER EYEPIECE **(11)**. For a sharp

picture, stand at least 3.3 ft (1.0 m) from your subject.

4. Press the SHUTTER BUTTON **(1)** to take the picture.

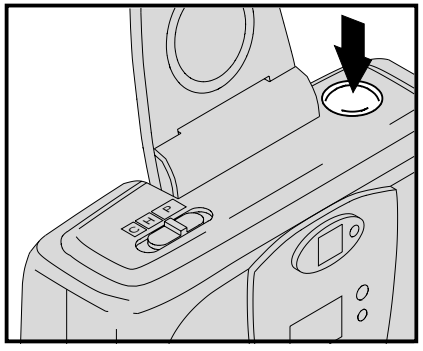

Using the focus lock (*model C400 AF*)

The *C400 AF* camera automatically focuses on whatever is within the auto-focus (AF) circle of the viewfinder eyepiece. To get a sharp picture, make sure the AF circle is on your main subject.

Typical print sizes (formats)

C	H	P
Classic	Group(HDTV	Panoramic
3.5 x 5 in. or 4 x 6 in. (88.9 x 127 mm or 102 x 152 mm)	3.5 x 6 or 4 x 7 in. (88.9 x 152 mm or 102 x 178 mm)	3.5 x 8.5 in. to 4 x 11.5 in. (88.9 x 216 mm to 102 x 292.7 mm)

NOTE: Your photofinisher will generally provide 4 x 6, 4 x 7, and 4 x 11.5 in. (102 x 152, 102 x 178, and 102 x 292.7 mm) sizes. Some local printers may offer 3.5 x 5, 3.5 x 6, and 3.5 x 8.5 in. (88.9 x 127, 88.9 x 152, and 88.9 x 216 mm) sizes.

If you want to take a picture with the subject positioned outside of the AF circle, use the focus lock as follows:

1. Place the AF circle on the subject that you want focused in the picture.

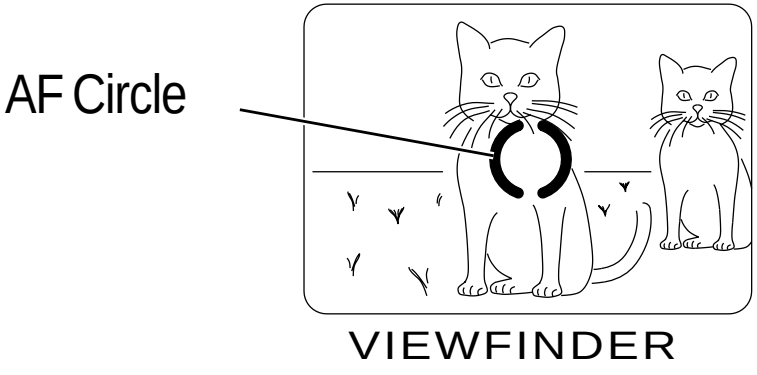

2. Partially depress and **hold** the SHUTTER BUTTON **(1)** to lock the focus position.

3. While still partially depressing the shutter button, move the camera until your subject is where you want it within the VIEWFINDER EYEPIECE **(11)**.

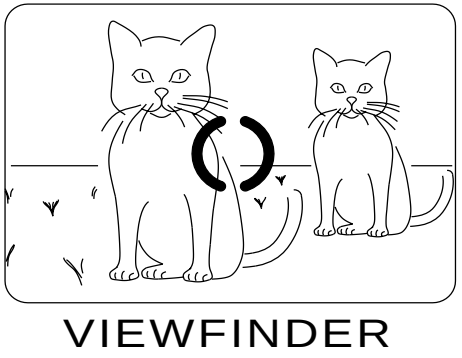

4. Press the shutter button **completely** down to take the picture.

Tips for better pictures

- Keep your pictures simple. Move close enough to your subject so it fills the viewfinder but not closer than 2.6 ft (0.8 m) with the *C400 AF* and 3.3 ft (1.0 m) with the *C300 AUTO*.
- Take pictures at the subject's level. Kneel down to take pictures of children and pets.
- Hold your camera vertically to capture tall, narrow subjects, such as a waterfall, skyscraper, or a single person.
- Add interest to your picture by framing it with a tree branch, a window, or even the rails of a fence.
- Keep the sun behind you. This provides the best subject illumination.

TAKING FLASH PICTURES

In dim light, such as indoors or outdoors in heavy shade, or on dark overcast days, you need flash. Your camera features an automatic flash that fires when you need it. The flip-up flash helps to minimize red eyes in flash pictures and to prevent hand obstruction in front of the lens. When you partially depress the shutter button and the flash/camera-ready lamp turns off and the fill-flash indicator stops blinking, the flash is fully charged and ready for picture-taking.

1. Open the LENS COVER/FLASH **(2)** to raise the flash and to turn the camera ON.
2. Frame your subject within the VIEWFINDER EYEPIECE **(11)**.
3. Partially depress the SHUTTER BUTTON **(1)**. When the FLASH/CAMERA-READY LAMP **(12)** turns off and the FILL-FLASH INDICATOR **(23)** on the LCD PANEL **(13)** stops blinking, fully depress the shutter button to take the picture.

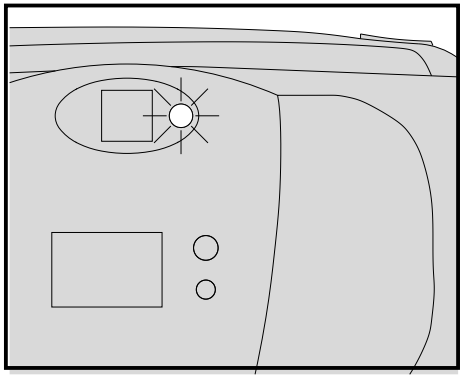

4. Keep the subject within the distance range for the speed of film in your camera (see **Flash-to-subject distance**). Don't take pictures beyond the maximum distance or your pictures will be dark.

Flash-to-subject distance

ISO film speed	*C400 AF* Flash-to-subject distance	*C300 AUTO* Flash-to-subject distance
50	2.6 to 7 ft (0.8 to 2.1 m)	3.3 to 7 ft (1.0 to 2.1 m)
100	2.6 to 10 ft (0.8 to 3.1 m)	3.3 to 10 ft (1.0 to 3.1 m)
200	2.6 to 13 ft (0.8 to 4.0 m)	3.3 to 13 ft (1.0 to 4.0 m)
400	2.6 to 18 ft (0.8 to 5.5 m)	3.3 to 18 ft (1.0 to 5.5 m)
800	2.6 to 28 ft (0.8 to 8.5 m)	3.3 to 28 ft (1.0 to 8.5 m)

SELECTING THE FLASH AND SELF-TIMER MODES

Besides the auto-flash mode, you can select fill flash, flash off, self-timer, and nighttime-view with or without flash.

Press the MODE-SELECTOR BUTTON **(14)** until the desired indicator appears on the LCD PANEL **(13)**.

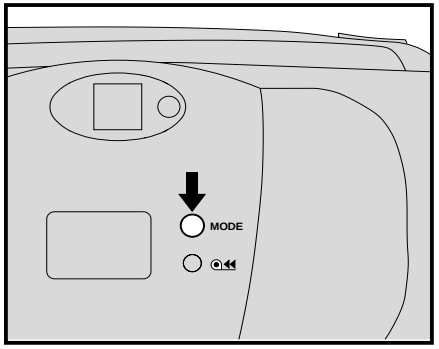

Fill flash and flash off modes remain selected after you take the picture. To cancel the selection, press the mode-selection button or close and reopen the lens cover/flash to return to the auto-flash mode.

Fill flash ⚡

When bright light indoors or outdoors comes from behind the subject (backlighting), dark shadows (especially on faces) may occur. Use fill flash to lighten these shadows.

1. Open the LENS COVER/FLASH **(2)** to raise the flash and to turn the camera ON.

2. Press the MODE-SELECTOR BUTTON **(14)** repeatedly until the FILL-FLASH INDICATOR **(23)** appears on the LCD PANEL **(13)**.
3. Frame your subject within the VIEWFINDER EYEPIECE **(11)**.
4. Partially depress the SHUTTER BUTTON **(1)**. When the FLASH/ CAMERA-READY LAMP **(12)** turns off and the fill-flash indicator on the LCD panel stops blinking, fully depress the shutter button to take the picture.

Flash off

When you do not want to use the flash, especially indoors where flash is prohibited, such as in theaters and museums, or when you want to take twilight scenes or distant subjects that are beyond the flash range, or capture the ambiance of existing light, use the flash-off feature. Use a tripod or place the camera on another firm support, and use high-speed film because the shutter speed at night will most likely be slow.

1. Open the LENS COVER/ FLASH **(2)** to raise the flash and to turn the camera ON.

2. Press the MODE-SELECTOR BUTTON **(14)** repeatedly until the FLASH-OFF INDICATOR **(22)** appears on the LCD PANEL **(13)**.
3. Frame your subject within the VIEWFINDER EYEPIECE **(11)**.
4. Press the SHUTTER BUTTON **(1)** to take the picture.

Self-timer with auto flash

AUTO

Use this feature to include yourself in pictures.

1. Use the TRIPOD SOCKET **(17)** to attach the camera to a tripod or place it on another firm support.
2. Open the LENS COVER/FLASH **(2)** to raise the flash and to turn the camera ON.
3. Press the MODE-SELECTOR BUTTON **(14)** repeatedly until the SELF-TIMER INDICATOR **(26)** appears on the LCD PANEL **(13)**.
4. Frame your picture in the VIEWFINDER EYEPIECE **(11)**.
5. Press the SHUTTER BUTTON **(1)**. The SELF-TIMER LAMP **(5)** on the

front of the camera will glow and then blink during the last three seconds of countdown.

- To cancel the self-timer selection before the shutter releases, close the flash.
- The self-timer automatically turns off after the shutter releases.

Nighttime-view with flash

In this mode, the camera balances the flash and existing light exposure so you can take beautiful pictures of people at sunset or at night. Use a tripod or place the camera on another firm support, and use high-speed film because the shutter speed at night will most likely be slow.

1. Open the LENS COVER/ FLASH **(2)** to raise the flash and to turn the camera ON.
2. Press the MODE-SELECTOR BUTTON **(14)** repeatedly until

the NIGHTTIME-VIEW INDICATOR **(25)** with flash appears on the LCD PANEL **(13)**.

3. Frame your picture in the VIEWFINDER EYEPIECE **(11)**.
4. Press and **hold** the SHUTTER BUTTON **(1)** for 12 seconds **without lifting your finger.**

NOTE: If you remove your finger from the shutter button before 12 seconds, the shutter will time out immediately.

5. After 12 seconds, release the shutter button to take the picture.

Nighttime-view without flash

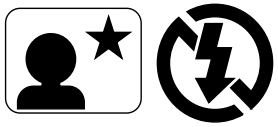

In this mode, you can capture the natural existing light of city-night scenes or fireworks at night. Use a tripod or place the camera on another firm support, and use high-speed film because the shutter speed at night will most likely be slow.

1. Open the LENS COVER/ FLASH **(2)** to raise the flash and to turn the camera ON.
2. Press the MODE-SELECTOR BUTTON **(14)** repeatedly until the NIGHTTIME-VIEW INDICATOR **(25)**

without flash appears on the LCD PANEL **(13)**.

3. Frame your picture in the VIEWFINDER EYEPIECE **(11)**.
4. Press and **hold** the SHUTTER BUTTON **(1)** for 12 seconds **without lifting your finger.**

NOTE: If you remove your finger from the shutter button before 12 seconds, the shutter will time out immediately.

5. After 12 seconds, release the shutter button to take the picture.

UNLOADING THE FILM

Automatic rewind

The camera automatically rewinds the film into the cassette after the last exposure.

1. Wait for the film to completely rewind into the film cassette.
   - The FILM-MOTION INDICATOR **(27)** on the LCD PANEL **(13)** will “blink” as the film is rewinding.
2. Move the FILM-DOOR LEVER **(10)** to open the FILM DOOR **(18)** and to partway eject the film.

3. Remove the film cassette from the camera and reload with new KODAK ADVANTIX Film.

- The FSI on the fully-exposed film cassette will be at **X** (#3 position).

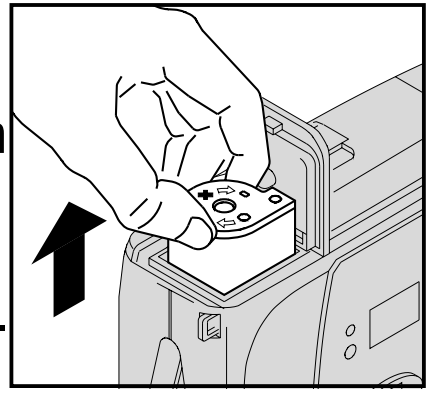

Manual rewind

If you don't want to take pictures on the entire film, you can manually activate the automatic rewind.

1. Press the FILM-REWIND BUTTON **(15)** to start the auto-film rewind.

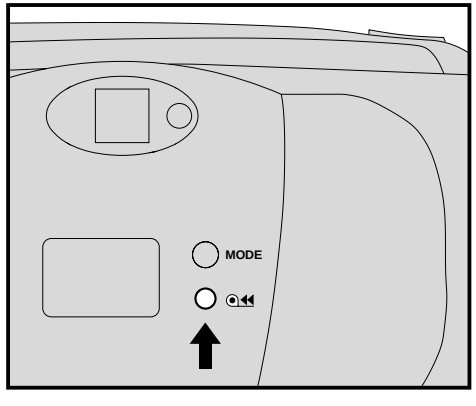

2. See **Automatic rewind**, steps 1–3.

NOTE: You cannot reload partially exposed film into this camera for continuous picture-taking.

CARING FOR YOUR CAMERA

1. Protect the camera from dust, moisture, sudden impact, and excessive heat.

   CAUTION: Do not use solvents or harsh or abrasive cleaners on the camera body.

2. If the lens appears dirty, breathe on it to form a mist and wipe the surface gently with a soft, lintless cloth or camera lens-cleaning tissue. Never wipe a dry lens.

   CAUTION: Do not use solvents or solutions not designed for cleaning camera lenses. Do not use chemically treated tissues intended for cleaning eyeglasses.

3. Remove the batteries when you store the camera for an extended time.

   CAUTION: To prevent possible damage and electrical shock, do not attempt to disassemble or repair the camera or flash unit by yourself.

TROUBLESHOOTING

What happened	Probable cause	Solution
Camera will not operate	There are no more pictures remaining	Rewind film and remove from camera
	Batteries weak, dead, missing, or improperly inserted	Replace or reload the batteries
Film does not advance or rewind	Batteries weak, dead, missing, or improperly inserted	Replace or reload the batteries
LCD panel is blank	Batteries weak, dead, missing, or improperly inserted	Replace or reload the batteries

What happened	Probable cause	Solution
LCD panel is blank *(continued)*	Camera in sleep mode	Press shutter button or close and reopen lens cover/flash
	Lens cover/flash closed	Open lens cover/flash
Flash/camera ready lamp “blinks” red	Flash not fully charged	Wait for lamp to turn off
Film cassette does not fit completely into film chamber; film door does not close	Loaded exposed (✕), or processed film (■) into the camera	Load only new film (●) into the camera

SPECIFICATIONS

Film Type: KODAK ADVANTIX Film for color and black-and-white pictures

Lens: KODAK EKTANAR Lens; 3 elements, all-glass
C400 AF: 25 mm Auto Focus (AF)
C300 AUTO: 25 mm fixed focus

Focus System: *C400 AF:* AF, 2 zones, infrared
C300 AUTO: Fixed focus

Focus Range (Daylight):
C400 AF: 2.6 ft (0.8 m) to infinity
C300 AUTO: 3.3 ft (1.0 m) to infinity

Viewfinder: Reverse galilean with C, H, & P format display

LCD: Camera-status information

Film-Speed: DXIX (ISO) 50–800

Flash Unit: Built-in, flip-up

Flash Range (ISO 200):
C400 AF: 2.6–13 ft (0.8–4.0 m)
C300 AUTO: 3.3–13 ft (1.0–4.0 m)

Apertures: *f*/5.6–*f*/12.6

Shutter: 1/90–1/250 seconds

Power Source: 2 AAA alkaline batteries

Dimensions: 4.4 in. x 1.6 in. x 2.5 in. (111 mm x 39.6 mm x 62.7 mm)

Weight (without batteries and film):
C400 AF: 6.0 oz (170 g)
C300 AUTO: 5.7 oz (161 g)

Kodak, Advantix, Ektanar, and the Advanced Photo System symbol and logotype are trademarks.

KODAK ADVANTIX Cámara C300 Automática / C400 Enfoque Automático

ESPAÑOL

¿NECESITA AYUDA CON SU CÁMARA O MÁS INFORMACIÓN SOBRE EL ADVANCED PHOTO SYSTEM?

Visite nuestro sitio en la red mundial electrónica (worldwide web) a la dirección http://www.kodak.com o llame a: Kodak (en los Estados Unidos solamente), llamada sin cargo al número 1 (800) 242-2424, de lunes a viernes de 9:00 a.m. a 7:00 p.m. (hora del este).

Cuando llame, por favor asegúrese de tener la cámara disponible.

Para hacer válida la garantía, sírvase guardar el recibo de venta como prueba de la fecha de compra.

Este dispositivo cumple con la parte 15 de las reglamentaciones de la FCC. El manejo está supeditado a las siguientes dos condiciones: (1) Este dispositivo puede no causar interferencia dañina, y (2) este dispositivo debe aceptar cualquier interferencia recibida, incluyendo interferencia la cual pudiese causar un funcionamiento indeseable.

NOTA: El modelo de su cámara ha sido aprobado y cumple con las limitaciones establecidas para un dispositivo digital Clase B, de acuerdo con la Parte 15 de las reglamentaciones de la FCC. Estas limitaciones proveen una protección razonable en contra de la interferencia que se encuentra en uso residencial. La cámara genera, usa, y puede emitir energía de frecuencia radial y si no es usada de acuerdo con las nstrucciones, puede causar interferencia a comunicaciones de radio. No se puede garantizar que esta interferencia no ocurra. En caso de que ésta cámara cause interferencia a la recepción de radio o televisión, lo cual puede ser determinado encendiendo y apagando la cámara, puede reducir la interferencia haciendo lo siguiente:

– Vuelva a orientar o situar la antena de recepción
– Aumente la distancia entre la cámara y el receptor
– Para recibir ayuda consulte con el distribuidor o un técnico especializado en radio/televisión

Cambios o modificaciones no aprobadas por el contratante responsable de acatar estas regulaciones podría anular la autoridad del consumidor para operar éste equipo.

Busque este logotipo para asegurarse que la película que usted compre esté hecha para esta cámara.

Busque este logotipo para seleccionar un servicio de fotoacabado certificado para revelar su rollo y para asegurarse de aprovechar todos los beneficios del Advanced Photo System.

Indicador del estado de la película (FSI)

El indicador realzado avanzará de una posición a otra para identificar el estado de la película dentro del cartucho.

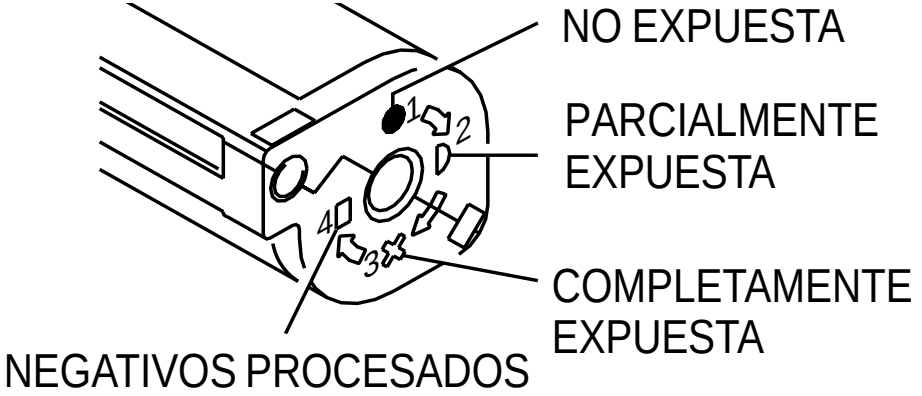

CONTENTS

IDENTIFICACIÓN DE LA CÁMARA 29
COMO AJUSTAR LA CORREA DE LA CÁMARA 30
COMO CARGAR LAS BATERÍAS 30
Indicador de baterías débiles 31
Consejos para usar las baterías 31
Apagado automático 32
COMO CARGAR LA PELÍCULA 32
COMO TOMAR FOTOGRAFÍAS 34
Tamaños típicos de impresión de fotografías (formatos) 35
Como usar el cerrojo de enfoque 36
Consejos útiles para obtener mejores fotografías 37
COMO TOMAR FOTOGRAFÍAS CON FLASH 38
Distancia del sujeto al flash 39
COMO SELECCIONAR LOS MODOS DE FLASH Y DISPARADOR AUTOMÁTICO .. 40
Flash de relleno 40
Flash apagado 41
Disparador automático con flash automático 42
Modo de vista de noche con flash 43
Modo de vista de noche sin flash 44
COMO DESCARGAR LA PELÍCULA 45
Rebobinado automático 45
Rebobinado manual 46
CUIDADO DE LA CÁMARA 47
PROBLEMAS Y SOLUCIONES 48
ESPECIFICACIONES 50

IDENTIFICACIÓN DE LA CÁMARA *(Abra la cubierta del frente y la de atrás del manual para ver los diagramas de la cámara.)*

1 DISPARADOR
2 CUBIERTA DEL LENTE/FLASH
3 SELECTOR DE TAMAÑO DE IMPRESIÓN
4 SENSORES AF (*MODELO C400 AF*)
5 LÁMPARA DE DISPARADOR AUTOMÁTICO
6 VISOR
7 LENTE
8 VENTANA DE MEDIDOR DE CÉLULA FOTOELÉCTRICA
9 PRESILLA DE LA CORREA
10 PALANCA DEL COMPARTIMIENTO DE PELÍCULA
11 OCULAR DEL VISOR
12 LÁMPARA DE FLASH/CÁMARA LISTA
13 PANEL LCD
14 BOTÓN SELECTOR DE MODO
15 BOTÓN DE REBOBINADO DE PELÍCULA
16 COMPARTIMIENTO DE PELÍCULA
17 MONTAJE PARA TRÍPODE
18 PUERTA DEL COMPARTIMIENTO DE PELÍCULA
19 PUERTA DEL COMPARTIMIENTO DE BATERÍA

Panel LCD

20 CONTADOR DE CUADROS
21 INDICADOR DE FLASH AUTOMÁTICO
22 INDICADOR DE FLASH APAGADO
23 INDICADOR DE FLASH DE RELLENO
24 SÍMBOLO DE BATERÍA
25 INDICADOR DE VISTA DE NOCHE
26 INDICADOR DE DISPARADOR AUTOMÁTICO
27 INDICADOR DEL MOVIMIENTO DE PELÍCULA
28 INDICADOR DE LA PRESENCIA DE PELÍCULA

COMO AJUSTAR LA CORREA DE LA CÁMARA

Pase el extremo corto de la correa debajo de la PRESILLA DE LA CORREA **(9)**. Ponga el extremo largo a través del corto y tire de el hasta que quede ajustado.

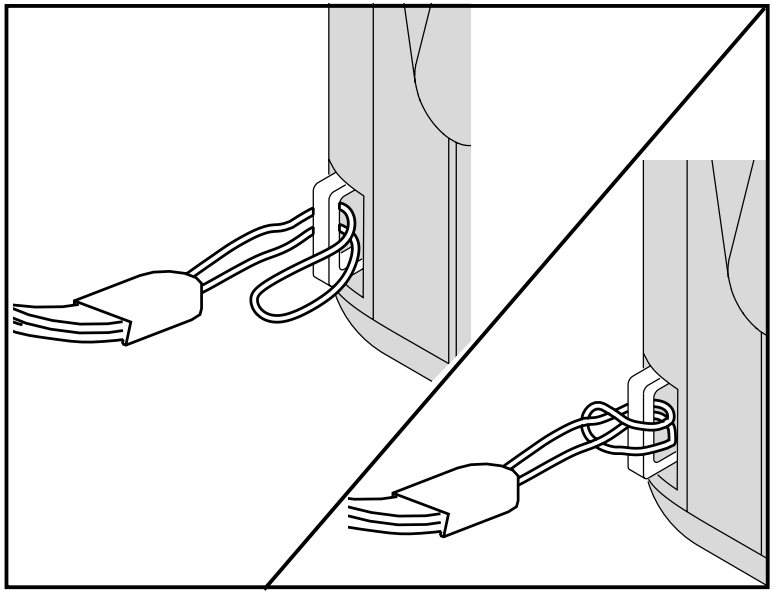

COMO CARGAR LAS BATERÍAS

Esta cámara utiliza 2 baterías alcalinas tamaño AAA KODAK K3A (o su equivalente) que proporcionan la energía necesaria para todas las funciones de la cámara.

1. Abra la PUERTA DEL COMPARTIMIENTO DE BATERÍA **(19)**.

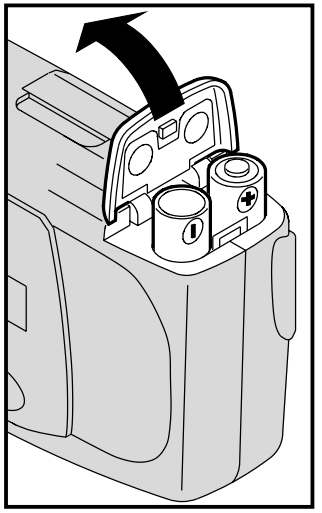

- Usted puede retirar y reemplazar las baterías con la cámara encendida o apagada.

2. Coloque las baterías en su compartimiento como aquí se indica.
3. Cierre la puerta a presión.

NOTA: Ponga las baterías en la cámara antes de cargar la película.

Indicador de baterías débiles

Debe cambiar las baterías cuando el SÍMBOLO DE LAS BATERÍAS **(24)** aparece en el PANEL LCD **(13)**.

NOTA: Cuando haya película en la cámara, después que abra la puerta del compartimiento de baterías, retire las baterías usadas en 30 segundos o el contador de cuadros volverá al “1”.

Consejos para usar las baterías

- Acuérdese de llevar baterías de repuesto con usted en todo momento.
- Lea y siga todas las advertencias e instrucciones del fabricante de la batería.
- Mantenga las baterías fuera del alcance de los niños.
- No intente desarmar, recargar o causar un cortocircuito en las baterías o exponerlas a altas temperaturas o fuego.
- Antes de usarlas, guarde las baterías en su empaque original.

Apagado automático

Cuando la cámara no se usa por más de 4 minutos, se apagará automáticamente para conservar la energía de las baterías. Para encender la cámara, puede oprimir el DISPARADOR **(1)** o abrir y cerrar la CUBIERTA DEL LENTE/ FLASH **(2)**.

COMO CARGAR LA PELÍCULA

Puede cargar película en la cámara cuando la cámara esté ENCENDIDA o APAGADA. **Ponga las baterías en la cámara antes de cargar la película.**

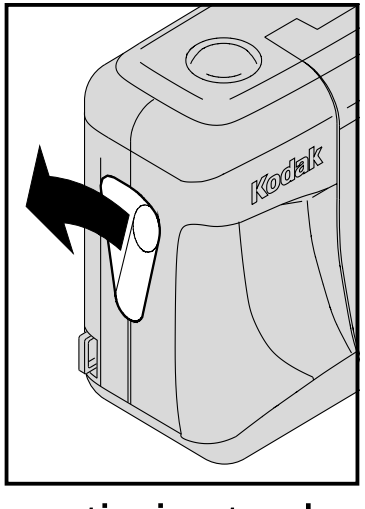

1. Deslice la PALANCA DEL COMPARTIMIENTO DE PELÍCULA **(10)** para abrir la PUERTA DEL COMPARTIMIENTO DE PELÍCULA **(18)**.

- La puerta del compartimiento de película se abrirá solamente cuando el compartimiento de película esté vacío o la película

en la cámara está completamente rebobinada dentro del cartucho de la película.

2. Ponga el cartucho de película **completamente** en el COMPARTIMIENTO DE PELÍCULA **(16)**.

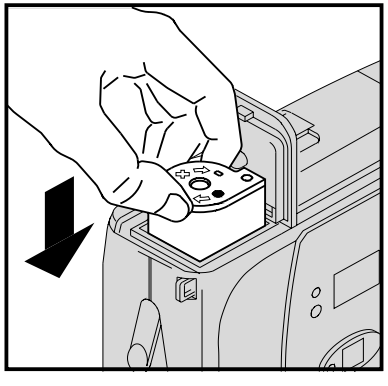

- Asegúrese que el Indicador del estado de película (FSI) en el cartucho de la película está en ● (posición #1) para un cartucho nuevo.
- **No fuerce el cartucho de película en el compartimiento de película.**

3. Cierre la puerta del compartimiento de película para comenzar el avance automático de la misma. El CONTADOR DE CUADROS **(20)** en el PANEL LCD **(13)** demostrará “1”.
   - Después que cierre la puerta de seguridad del compartimiento de película, no puede abrir la puerta hasta que la película esté totalmente rebobinada en el cartucho de la película.

COMO TOMAR FOTOGRAFÍAS

Puede tomar fotografías Clásicas (C), Grupo/HDTV (H)*, y Panorámicas (P) usando el mismo cartucho de película. El costo del revelado de sus fotografías puede estar basado en el/los tamaño(s) del formato que usó cuando expuso la película.

1. Abra la CUBIERTA DEL LENTE/ FLASH **(2)** para alzar el flash y ENCENDER la cámara.

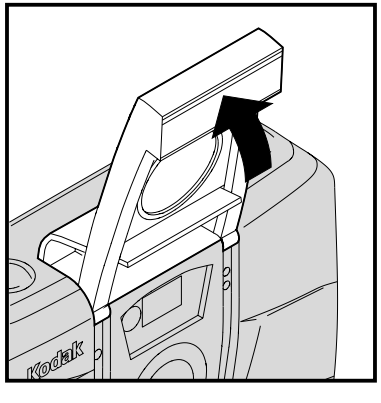

2. Mueva el SELECTOR DE TAMAÑO DE IMPRESIÓN **(3)** al formato deseado (C, H, o P). El visor cambiará y demostrará el campo de vista seleccionado.

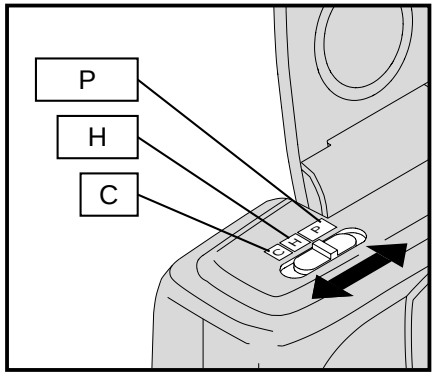

3. *Modelo C400 AF:* Encuadre a su sujeto dentro del OCULAR DEL VISOR **(11)**. Para una fotografía nítida, manténgase a una distancia mínima de 2.6 pies (0,8 m) de su sujeto.

---

* Impresiones de Televisión de Alta Definición (HDTV) son del mismo aspecto proporcional como las capacidades interfaciales de la TV para CD.

Modelo C300 AUTOMÁTICO:
Encuadre a su sujeto dentro del OCULAR DEL VISOR **(11)**. Para una fotografía nítida, manténgase a una distancia mínima de 3.3 pies (1,0 m) de su sujeto.

4. Oprima el DISPARADOR **(1)** para tomar la fotografía.

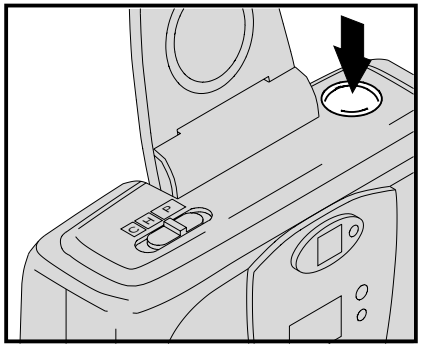

Tamaños típicos de impresión de fotografías (formatos)

C	H	P
Regular	Grupo (HDTV)	Panorámico
3.5 x 5” or 4 x 6”	3.5 x 6” or 4 x 7”	3.5 x 8.5” to 4 x 11.5”
(88,9 x 127 mm o 102 x 152 mm)	(88,9 x 152 mm o 102 x 178 mm)	(88,9 x 216 mm hasta 102 x 292,7 mm)

NOTA: Su laboratorio de fotoacabado usualmente provee impresiones en los tamaños de 4 x 6, 4 x 7, y 4 x 11.5 pulgadas (102 x 152, 102 x 178 y 102 x 292,7 mm). Algunos laboratorios locales de fotoacabado pueden ofrecer impresiones en los tamaños 3.5 x 5, 3.5 x 6, y 3.5 x 8.5 pulgadas (88,9 x 127, 88,9 x 152 y 88,9 x 216 mm).

Como usar el cerrojo de enfoque (*modelo C400 AF*)

La cámara C400 AF se enfoca automáticamente en cualquier objeto que aparezca en el círculo de enfoque automático (AF) del ocular del visor. Para obtener una fotografía nítida, asegúrese que el sujeto a fotografiar esté dentro del círculo de enfoque automático (AF). Si desea tomar una fotografía con el sujeto fuera del círculo de enfoque automático (AF), use el cerrojo de enfoque de la siguiente manera:

1. Coloque el círculo de enfoque automático (AF) sobre el sujeto que quiera enfocar en la fotografía.

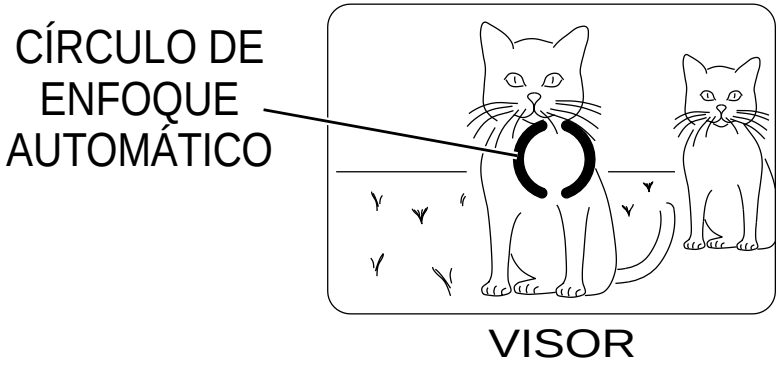

2. Oprima parcialmente y **mantenga oprimido** el DISPARADOR **(1)** para asegurar la posición enfocada.

3. Con el disparador parcialmente oprimido, mueva la cámara hasta que el sujeto se encuentre en la

posición que usted desee dentro del OCULAR DEL VISOR **(11)**.

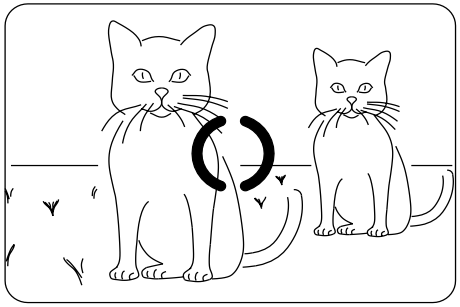

VISOR

4. Oprima **completamente** el disparador para tomar la fotografía.

Consejos útiles para obtener mejores fotografías

- Haga las tomas sencillas. Acérquese lo suficiente al sujeto a fotografiar de modo que éste ocupe todo el visor, pero no más cerca de 2.6 pies (0,8 m) con el modelo *C400 AF* y 3.3 pies (1,0 m) con el modelo *C300 AUTOMÁTICO*.
- Tome fotografías al nivel del sujeto. Arrodíllese para fotografiar niños y animales.
- Haga tomas verticales de sujetos altos y angostos, como cascadas, rascacielos o una persona sola.
- Agregue interés a sus fotografías incluyendo una rama, una ventana o una cerca.
- Manténgase de espalda al sol. Así se logra mejor iluminación.

COMO TOMAR FOTOGRAFÍAS CON FLASH

A poca luz, ya sea en interiores, en exteriores donde hay mucha sombra o en días oscuros o nublados, necesitará usar el flash. Su cámara incluye un flash automático el cual se dispara cuando es necesario. El flash que se levanta automáticamente también ayuda a reducir al mínimo los ojos rojos en fotografías con flash y prevenir que el lente sea obstruido por su mano. Cuando oprima parcialmente el disparador y la lámpara de flash/cámara lista se apague y el indicador de flash de relleno deje de parpadear, el flash está completamente cargado y listo para tomar la fotografía.

1. Abra la CUBIERTA DEL LENTE/ FLASH **(2)** para levantar el flash y para ENCENDER la cámara.

2. Encuadre su sujeto dentro del OCULAR DEL VISOR **(11)**.

3. Oprima parcialmente el DISPARADOR **(1)**. Cuando la LÁMPARA DE FLASH/CÁMARA LISTA **(12)** se apague y el INDICADOR DE FLASH DE RELLENO **(23)**

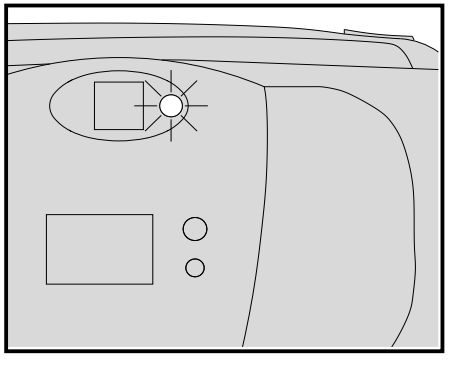

en el PANEL LCD **(13)** deje de parpadear, oprima completamente el disparador para tomar la fotografía.

4. Mantenga el sujeto a fotografiar dentro del alcance indicado para la sensibilidad de la película en su cámara (vea **Distancia del sujeto al flash**). No tome fotografías a más distancia de la indicada o sus fotografías saldrán oscuras.

Distancia del sujeto al flash

Sensibilidad ISO de la película	*C400* AF Distancia del sujeto al flash	*C300* AUTOMÁTICA Distancia del sujeto al flash
50	2.6 a 7 pies (0,8 a 2,1 m)	3.3 a 7 pies (1,0 a 2,1 m)
100	2.6 a 10 pies (0,8 a 3,1 m)	3.3 a 10 pies (1,0 a 3,1 m)
200	2.6 a 13 pies (0,8 a 4,0 m)	3.3 a 13 pies (1,0 a 4,0 m)
400	2.6 a 18 pies (0,8 a 5,5 m)	3.3 a 18 pies (1,0 a 5,5 m)
800	2.6 a 28 pies (0,8 a 8,5 m)	3.3 a 28 pies (1,0 a 8,5 m)

COMO SELECCIONAR LOS MODOS DE FLASH Y DISPARADOR AUTOMÁTICO

Además del modo de flash automático, puede seleccionar el flash de relleno, el flash apagado, disparador automático, y la vista de noche (con o sin flash).

Oprima el BOTÓN SELECTOR DE MODO **(14)** hasta que el indicador que usted desee aparezca en el PANEL LCD **(13)**.

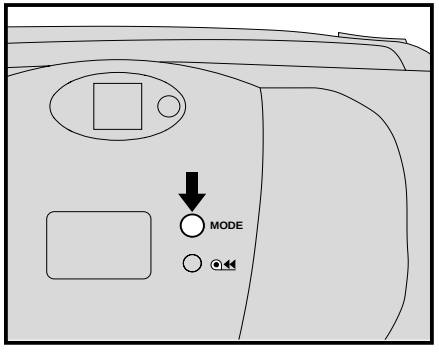

Los modos de flash de relleno y flash apagado se mantendrán encendidos después que se tome la fotografía. Para cancelar esta selección, oprima el botón selector de modo o cierre y vuelva a abrir la cubierta del lente/flash para regresar al modo de flash automático.

Flash de relleno

En escenas interiores o exteriores de mucho contraste, sombras (especialmente en las caras) pueden ser causadas cuando los sujetos tienen como iluminación de fondo una luz brillante. Use el flash de relleno para aclarar estas sombras.

1. Abra la CUBIERTA DEL LENTE/ FLASH **(2)** para levantar el flash y para ENCENDER la cámara.
2. Oprima repetidamente el BOTÓN SELECTOR DE MODO **(14)** hasta que el INDICADOR DE FLASH DE RELLENO **(23)** aparezca en el PANEL LCD **(13)**.
3. Encuadre su sujeto dentro del OCULAR DEL VISOR **(11)**.
4. Oprima parcialmente el DISPARADOR **(1)**. Cuando la LÁMPARA DE FLASH/CÁMARA LISTA **(12)** se apague y el indicador de flash de relleno en el panel LCD deje de parpadear, oprima completamente el disparador para tomar la fotografía.

Flash apagado

Cuando no quiera usar el flash, especialmente en interiores donde el uso del flash está prohibido, come en teatros y museos, o cuando quiera fotografiar escenas en penumbras, o sujetos que se encuentran fuera del alcance del flash, o capturar el ambiente con la luz existente, use la función de flash apagado. Use un tripié o coloque la cámara sobre otra base firme, y use película de alta sensibilidad de ISO porque la mayor probabilidad es que, por la noche, la abertura del diafragma será lenta.

1. Abra la CUBIERTA DEL LENTE/ FLASH **(2)** para levantar el flash y para ENCENDER la cámara.
2. Oprima repetidamente el BOTÓN SELECTOR DE MODO **(14)** hasta que el INDICADOR DE FLASH APAGADO **(22)** aparezca en el PANEL LCD **(13)**.
3. Encuadre su sujeto dentro del OCULAR DEL VISOR **(11)**.
4. Oprima el DISPARADOR **(1)** para tomar la fotografía.

Disparador automático con flash automático

AUTO ⚡ ⏱

Use esta función para incluirse en fotografías.

1. Use el MONTAJE PARA TRÍPODE **(17)** para colocar la cámara en el tripié o coloque la cámara sobre otra base firme.
2. Abra la CUBIERTA DEL LENTE/ FLASH **(2)** para levantar el flash y para ENCENDER la cámara.
3. Oprima repetidamente el BOTÓN SELECTOR DE MODO **(14)** hasta que el INDICADOR DE DISPARADOR AUTOMÁTICO **(26)** aparezca en el PANEL LCD **(13)**.

4. Encuadre su sujeto dentro del OCULAR DEL VISOR **(11)**.

5. Oprima el DISPARADOR **(1)**. La LÁMPARA DE DISPARADOR AUTOMÁTICO **(5)** en el frente de la cámara brillará y entonces parpadeará durante los tres últimos segundos de la cuenta regresiva.
   - Para cancelar la función de disparador automático antes de que se dispare la cámara, cierre el flash.
   - El disparador automático se apaga automáticamente después que se dispara la cámara.

Modo de vista de noche con flash

Para que usted pueda tomar fotografías bellas de personas a la puesta del sol o por la noche, en este modo la cámara crea un balance entre el flash y la luz presente. Use un tripié o que coloque la cámara sobre otra base firme y use película de alta sensibilidad de ISO porque la mayor probabilidad es que, por la noche, la abertura del diafragma será lenta.

1. Abra la CUBIERTA DEL LENTE/FLASH **(2)** para levantar el flash y para ENCENDER la cámara.

2. Oprima repetidamente el BOTÓN SELECTOR DE MODO **(14)** hasta que

el INDICADOR DE VISTA DE NOCHE **(25)** con flash aparezca en el PANEL LCD **(13)**.

3. Encuadre su sujeto dentro del OCULAR DEL VISOR **(11)**.

4. Oprima y **mantenga oprimido** el DISPARADOR **(1)** por 12 segundos **sin levantar el dedo con que está oprimiendo el disparador.**

NOTA: Si quita el dedo del disparador antes de los 12 segundos, el disparador se cancelará inmediatamente.

5. Deje de oprimir el disparador después de 12 segundos para tomar la fotografía.

Modo de vista de noche sin flash

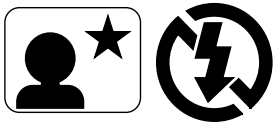

En este modo, usted puede capturar la luz natural que existe en escenas de la ciudad durante la noche o fuegos artificiales. Use un tripié o que coloque la cámara sobre otra base firme y use película de alta sensibilidad de ISO porque la mayor probabilidad es que, por la noche, la abertura del diafragma será lenta.

1. Abra la CUBIERTA DEL LENTE/ FLASH **(2)** para levantar el flash y para ENCENDER la cámara.

2. Oprima repetidamente el BOTÓN SELECTOR DE MODO **(14)** hasta

que el INDICADOR DE VISTA DE NOCHE **(25)** sin flash aparezca en el PANEL LCD **(13)**.

3. Encuadre su sujeto dentro del OCULAR DEL VISOR **(11)**.

4. Oprima y **mantenga oprimido** el DISPARADOR **(1)** por 12 segundos **sin levantar el dedo con que está oprimiendo el disparador.**

NOTA: Si quita el dedo del disparador antes de los 12 segundos, el disparador se cancelará inmediatamente.

5. Deje de oprimir el disparador después de 12 segundos para tomar la fotografía.

COMO DESCARGAR LA PELÍCULA

Rebobinado automático

Esta cámara automáticamente rebobina la película una vez que se haya tomado la última fotografía.

1. Espere a que la película se rebobine completamente dentro del cartucho.

- El INDICADOR DEL MOVIMIENTO DE PELÍCULA **(27)** en el PANEL LCD **(13)** “parpadeará” mientras la película se rebobina.

2. Deslice la PALANCA DEL COMPARTIMIENTO DE PELÍCULA **(10)** para abrir la PUERTA DEL

COMPARTIMIENTO DE PELÍCULA **(18)** y desplazar parcialmente la película.

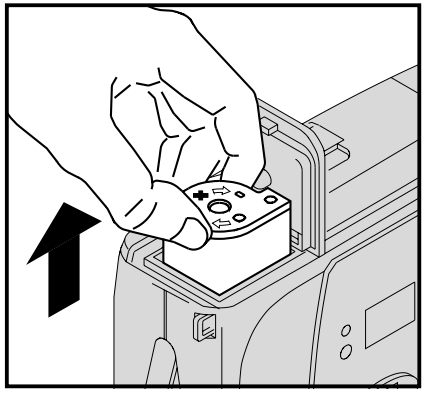

3. Retire el cartucho de película de la cámara y vuelva a cargarla con un rollo nuevo de película KODAK ADVANTIX.

- El FSI en el cartucho de película completamente expuesto estará en 6 (posición #3).

Rebobinado manual

Si no desea tomar el rollo completo de fotografías, usted puede manualmente activar el proceso de rebobinado automático.

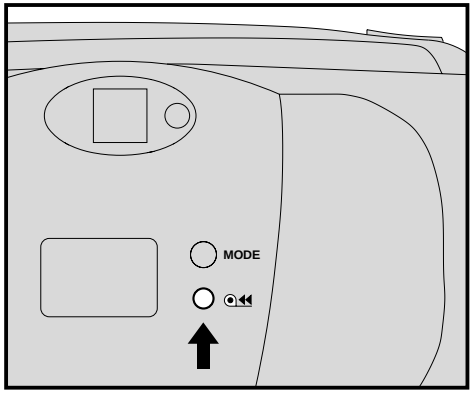

1. Oprima el BOTÓN DE REBOBINADO DE PELÍCULA **(15)** para comenzar el rebobinado automático de la película.

2. Vea los pasos 1–3 del **Rebobinado automático**.

NOTA: Para la toma continua de fotografías, no puede volver a cargar película parcialmente expuesta en esta cámara.

CUIDADO DE LA CÁMARA

1. Proteja la cámara del polvo, humedad, golpe repentino, y calor excesivo.

   PRECAUCIÓN: No use solventes o soluciones ásperas o abrasivas en el cuerpo de la cámara.

2. Si el lente se ve sucio, cúbralo con su aliento para empañarlo y limpie la superficie cuidadosamente con un paño suave que no tenga pelusas o con un pañuelo especialmente diseñado para la limpieza de lentes. Nunca limpie el lente en seco.

   PRECAUCIÓN: No use solventes o soluciones que no hayan sido diseñadas para la limpieza de lentes de cámaras. No use pañuelos con químicos diseñados para la limpieza de gafas.

3. Remueva la batería cuando vaya a guardar la cámara por un largo período.

   PRECAUCIÓN: Para prevenir la posibilidad de daño y choque eléctrico, no trate, usted mismo, de desarmar o reparar la cámara o la unidad del flash.

PROBLEMAS Y SOLUCIONES

Problema	Causa probable	Solución
La cámara no funciona	No quedan más fotografías	Retire la película
	Las baterías están débiles, descargadas, mal colocadas, o falta colocarlas	Reemplace o vuelva a cargar las baterías
La película no avanza o se rebobina	Las baterías están débiles, descargadas, mal colocadas, o falta colocarlas	Reemplace o vuelva a cargar las baterías
El Panel LCD está en blanco	Las baterías están débiles, descargadas, mal colocadas, o falta colocarlas	Reemplace o vuelva a cargar las baterías
	La cámara está apagada	Oprima el disparador o cierre y vuelva a abrir la cubierta del lente/flash

Problema	Causa probable	Solución
El Panel LCD está en blanco	La cubierta del lente/flash está cerrada	Abra la cubierta del lente/ flash
La lámpara de flash/cámara lista “parpadea” rojo	El flash no está completamente cargado	Espere a que la lámpara se apague
El cartucho de la película no cabe completamente dentro del compartimiento de película; la puerta del compartimiento de película no cierra	La cámara ha sido cargada con película expuesta (6w) o procesada (n)	Solamente cargue la cámara con película nueva (l)

ESPECIFICACIONES

Tipo de película: Película KODAK ADVANTIX para fotografías a color y blanco y negro

Lente: Lente KODAK EKTANAR; de 3 elementos, todo de vidrio
C400 AF: 25 mm Enfoque automático (AF)
C300 AUTOMÁTICO: 25 mm enfoque fijo

Sistema de enfoque:
C400 AF: AF, 2 zonas, infrarrojo
C300 AUTOMÁTICO: Enfoque fijo

Enfoque (Luz de día):
C400 AF: 2.6 pies (0,8 m) a infinito
C300 AUTOMÁTICO: 3.3 pies (1,0 m) a infinito

Visor: Galileo-Reverso con formato C, H, & P

LCD: Información del estado de la cámara

Sensibilidad de película: DXIX (ISO) 50–800

Unidad del flash:
Integrado, se levanta solo

Alcance del flash (ISO 200):
C400 AF: 2.6–13 pies (0,8–4,0 m)
C300 AUTOMÁTICO: 3.3–13 pies (1,0 –4,0 m)

Abertura de diafragma: *f*/5,6–*f*/12,6

Velocidad del disparador:
1/90–1/250 segundos

Fuente de energía:
2 baterías alcalinas tamaño AAA

Dimensiones: 4.4 x 1.6 x 2.5 plgds. (111 x 39,6 x 62,7 mm)

Peso (sin película y baterías):
C400 AF: 6.0 onzas (170 g)
C300 AUTOMÁTICO: 5.7 onzas (161 g)

El símbolo y logotipo de Kodak, Advantix, Ektanar, y el Advanced Photo System son marcas registradas

Appareil-photo
KODAK ADVANTIX
C300 Auto/C400 Auto Focus

FRANÇAIS

VOUS SOUHAITEZ OBTENIR DES RENSEIGNEMENTS AU SUJET DE VOTRE APPAREIL-PHOTO OU DU NOUVEAU SYSTÈME ADVANCED PHOTO SYSTEM?

Visitez notre site Web à l'adresse http://www.kodak.com ou appelez : Kodak (Canada seulement) du lundi au vendredi, de 8 h à 17 h (HNE) au numéro 1 800 465-6325, poste 36100. Dans la région de Toronto, composez le (416) 766-8233, poste 36100. Kodak (É.-U. seulement), sans frais, du lundi au vendredi, de 9 h à 19 h (HNE) au numéro 1 800 242-2424. **Veuillez avoir en main votre appareil-photo au moment de téléphoner.**

Pour les besoins de la garantie, veuillez conserver votre facture de vente à titre de preuve de la date d'achat.

Ce symbole sur l'emballage de film vous garantit qu'il est compatible avec cet appareil-photo.

Assurez-vous que le laboratoire de traitement auquel vous confiez vos films affiche ce symbole; vous profiterez ainsi de toutes les caractéristiques du système Advanced Photo System.

Indicateur de l'état du film

Un voyant passe d'un symbole à l'autre pour indiquer l'état du film à l'intérieur de la cassette.

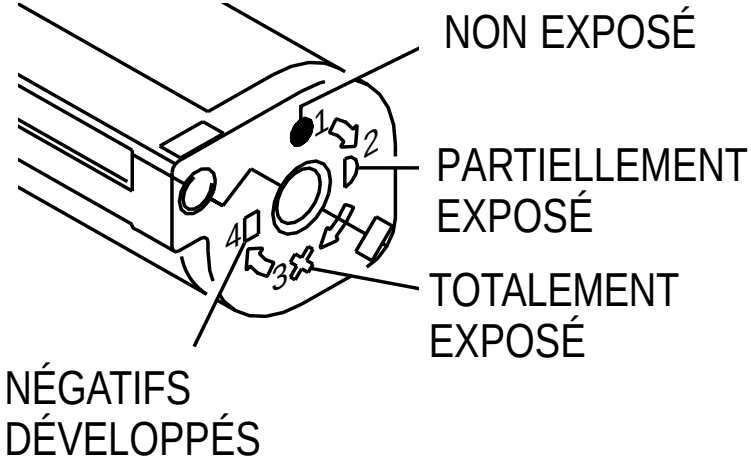

Cet appareil numérique de Classe B répond à toutes les exigences du Règlement sur le matériel brouilleur du Canada.

TABLE DES MATIÈRES

DESCRIPTION DE L'APPAREIL-PHOTO 54

FIXATION DE LA DRAGONNE 55

INSTALLATION DES PILES 55
- Indicateur de piles faibles 56
- Conseils au sujet des piles 56
- Arrêt automatique 57

CHARGEMENT DU FILM 57

POUR PRENDRE DES PHOTOS 59
- Formats des photos 60
- Mémorisation de la mise au point (*modèle C400 AF*) 61
- Conseils pour prendre de meilleures photos 62

POUR PRENDRE DES PHOTOS AU FLASH ... 63
- Distances entre le flash et le sujet 64

SÉLECTION DES MODES FLASH ET DU RETARDATEUR 65
- Flash d'appoint 65
- Flash désactivé 66
- Retardateur avec flash automatique 67
- Vue nocturne avec flash 68
- Vue nocturne sans flash 69

RETRAIT DU FILM 70
- Rembobinage automatique 70
- Rembobinage manuel 71

ENTRETIEN DE VOTRE APPAREIL-PHOTO 72

DÉPANNAGE 73

CARACTÉRISTIQUES 75

DESCRIPTION DE L'APPAREIL-PHOTO

Pour consulter les schémas de l'appareil, ouvrez les rabats des couvertures recto et verso de ce manuel.

1 DÉCLENCHEUR
2 COUVRE-OBJECTIF/FLASH
3 SÉLECTEUR DU FORMAT DE PHOTO
4 CAPTEURS DE MISE AU POINT AUTOMATIQUE *(MODÈLE C400 AF)*
5 TÉMOIN DU RETARDATEUR
6 VISEUR
7 OBJECTIF
8 FENÊTRE DU POSEMÈTRE
9 TIGE DE LA DRAGONNE
10 LOQUET DU COMPARTIMENT DU FILM
11 OCULAIRE DU VISEUR
12 TÉMOIN DE L'APPAREIL-PHOTO/ FLASH PRÊT
13 PANNEAU ACL
14 BOUTON DE SÉLECTION DU MODE
15 BOUTON DE REMBOBINAGE DU FILM
16 COMPARTIMENT DU FILM
17 ÉCROU DU TRÉPIED
18 COUVERCLE DU COMPARTIMENT DU FILM
19 COUVERCLE DU COMPARTIMENT DES PILES

Panneau ACL

20 COMPTEUR DE POSES
21 INDICATEUR DE FLASH AUTOMATIQUE
22 INDICATEUR DE FLASH DÉSACTIVÉ
23 INDICATEUR DE FLASH D'APPOINT
24 SYMBOLE DES PILES
25 INDICATEUR DE VUE NOCTURNE
26 INDICATEUR DU RETARDATEUR
27 INDICATEUR DE MOUVEMENT DU FILM
28 INDICATEUR DE LA PRÉSENCE D'UN FILM

FIXATION DE LA DRAGONNE

Enfilez d'abord la petite boucle de la dragonne sous la TIGE DE LA DRAGONNE **(9)**; glissez ensuite la longue boucle dans la petite, puis tirez fermement.

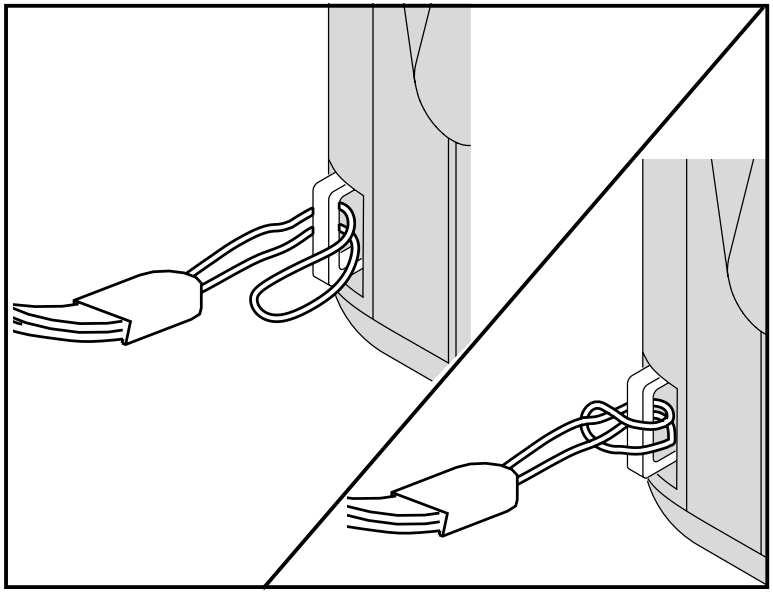

INSTALLATION DES PILES

Cet appareil-photo utilise 2 Piles alcalines AAA KODAK K3A (ou l'équivalent). Les piles fournissent l'alimentation nécessaire à toutes les fonctions de cet appareil.

1. Ouvrez le COUVERCLE DU COMPARTIMENT DES PILES **(19)**.

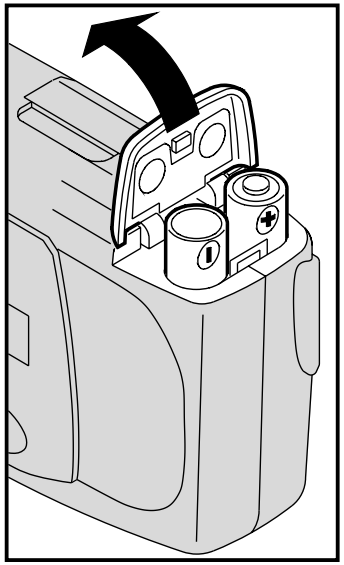

- Vous pouvez retirer et replacer les piles, que l'appareil-photo soit hors tension ou sous tension.

2. Insérez les piles dans le compartiment des piles de la façon illustrée.
3. Refermez bien la porte du compartiment des piles.

NOTA : Insérez les piles dans l'appareil-photo avant de charger le film.

Indicateur de piles faibles

Il faut remplacer les piles lorsque le SYMBOLE DES PILES **(24)** s'affiche sur le PANNEAU ACL **(13)**.

NOTA : Retirez les piles usagées en dedans de 30 secondes après avoir ouvert le couvercle lorsqu'un film est chargé dans l'appareil-photo, sinon le compteur de poses sera réinitialisé à « 1 ».

Conseils au sujet des piles

- Ayez toujours des piles de rechange avec vous.
- Lisez le mode d'emploi et observez les mises en garde fournies par le fabricant des piles.
- Gardez les piles hors de la portée des enfants.
- N'essayez pas de démonter, de recharger ou de court-circuiter les piles, ou de les exposer à des températures élevées ou aux flammes.

- Conservez les piles dans leur emballage d'origine jusqu'à ce que vous les utilisiez.

Arrêt automatique

Cet appareil-photo se met automatiquement en mode veille après plus de 4 minutes d'inactivité pour préserver l'énergie des piles. Pour réactiver l'appareil, il suffit d'appuyer sur le DÉCLENCHEUR **(1)**, ou de fermer et de rouvrir le COUVRE-OBJECTIF/FLASH **(2)**.

CHARGEMENT DU FILM

Vous pouvez charger le film dans l'appareil-photo, que ce dernier soit SOUS TENSION ou HORS TENSION. **Insérez les piles dans l'appareil-photo avant de charger le film.**

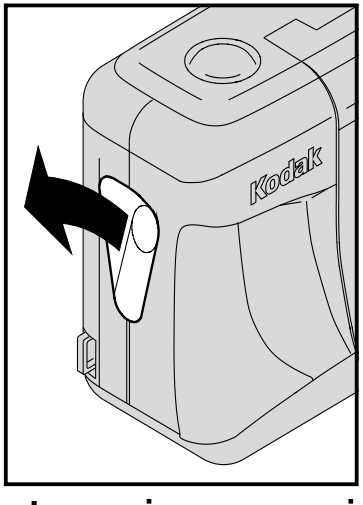

1. Faites glisser le LOQUET DU COMPARTIMENT DU FILM **(10)** pour ouvrir le COUVERCLE DU COMPARTIMENT DU FILM **(18)**.

- Le couvercle ne s'ouvrira que si le compartiment du film est vide ou si le film qu'il contient

est complètement rembobiné dans la cassette.

2. Insérez **complètement** la cassette de film dans le COMPARTIMENT DU FILM **(16)**.

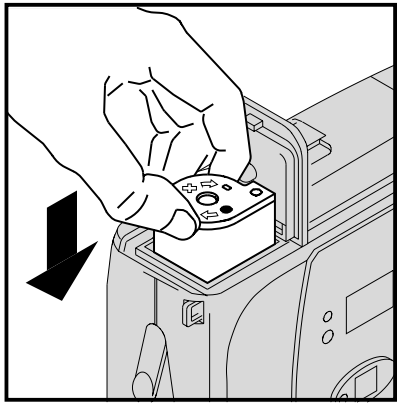

   - Assurez-vous que l'indicateur de l'état du film sur la cassette de film est bien vis-à-vis ● (position 1) s'il s'agit d'une nouvelle cassette.
   - **N'exercez pas de pression excessive pour insérer la cassette dans le compartiment du film.**

3. Refermez le couvercle du compartiment du film pour déclencher le mécanisme d'avance automatique du film. Le COMPTEUR DE POSES **(20)** sur le PANNEAU ACL **(13)** affichera « 1 ».
   - Une fois le dispositif de verrouillage de sécurité mis en place, le couvercle du compartiment du film ne pourra être rouvert que lorsque le film sera complètement rembobiné dans la cassette de film.

POUR PRENDRE DES PHOTOS

Vous pouvez prendre des photos de formats classique (C), groupe/HDTV (H)* et panoramique (P) sur la même cassette de film. Vos frais de traitement photo peuvent varier en fonction des formats choisis pour le développement.

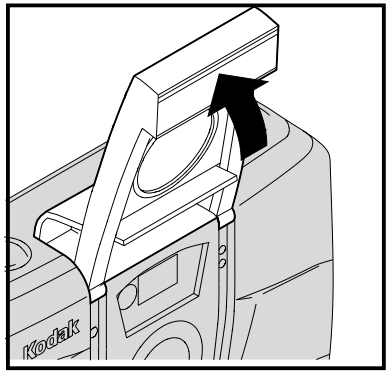

1. Ouvrez le COUVRE-OBJECTIF/FLASH **(2)** pour soulever le flash et mettre l'appareil-photo sous tension.

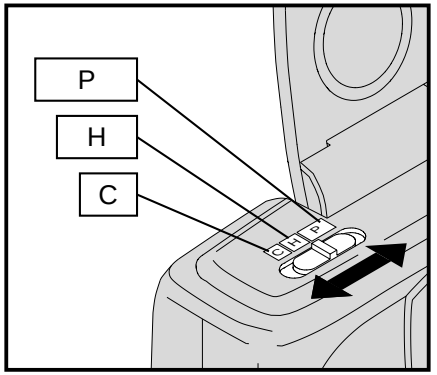

2. Déplacez le SÉLECTEUR DU FORMAT DE PHOTO **(3)** pour choisir le format désiré (C, H ou P). Le cadre du viseur s'ajustera pour délimiter la prise de vue sélectionnée.

3. *Modèle C400 AF* : Cadrez votre sujet en regardant dans l'OCULAIRE DU VISEUR **(11)**. Pour une photo nette, placez-vous à au moins 0,8 m (2,6 pi) de votre sujet.

* Les photos HDTV (télévision haute définition) présentent le même rapport hauteur/largeur que la télévision, pour des capacités d'interface CD.

Modèle C300 AUTO : Cadrez votre sujet en regardant dans l'OCULAIRE DU VISEUR **(11)**. Pour une photo nette, placez-vous à au moins 1 m (3,3 pi) de votre sujet.

4. Appuyez sur le DÉCLENCHEUR **(1)** pour prendre la photo.

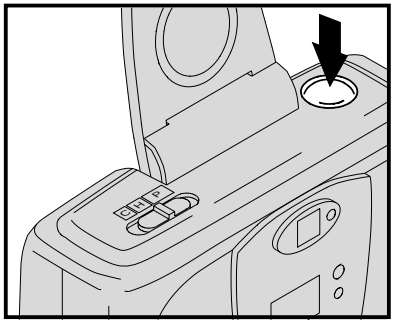

Formats des photos

C	H	P
Classique	Groupe (HDTV)	Panoramique
88,9 mm x 127 mm ou 102 mm x 152 mm (3,5 po x 5 po ou 4 po x 6 po)	88,9 mm x 152 mm ou 102 mm x 178 mm (3,5 po x 6 po ou 4 po x 7 po)	88,9 mm x 216 mm à 102 mm x 292,7 mm (3,5 po x 8,5 po à 4 po x 11,5 po)

NOTA : Votre laboratoire de traitement photo offre généralement des photos de formats 102 mm x 152 mm, 102 mm x 178 mm et 102 mm x 292,7 mm. Certains peuvent aussi proposer les formats 88,9 mm x 127 mm, 88,9 mm x 152 mm et 88,9 mm x 216 mm.

Mémorisation de la mise au point (*modèle C400 AF*)

L'appareil-photo C400 *AF* effectue automatiquement la mise au point sur tout ce qui se trouve à l'intérieur du cercle de mise au point automatique (AF) de l'oculaire du viseur. Pour obtenir une photo bien nette, assurez-vous d'orienter le cercle de mise au point sur votre sujet principal. Si vous désirez que le sujet principal de la photo soit à l'extérieur du cercle de mise au point, utilisez la fonction de mémorisation comme suit :

1. Centrez votre sujet principal à l'intérieur du cercle de mise au point.

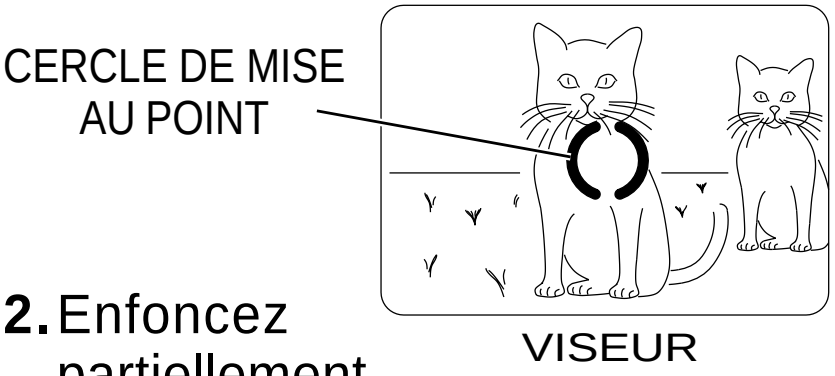

2. Enfoncez partiellement le DÉCLENCHEUR **(1)** et **maintenez-le** en position pour verrouiller la mise au point.

3. Toujours en maintenant le déclencheur partiellement enfoncé, déplacez l'appareil jusqu'à ce

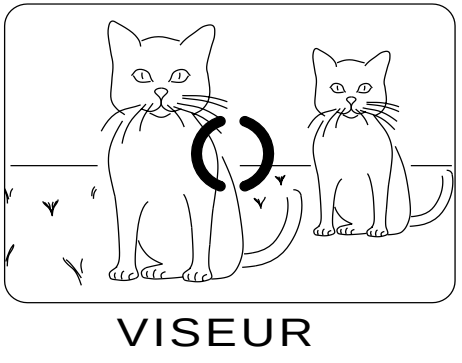

que votre sujet se trouve à l'endroit voulu dans l'OCULAIRE DU VISEUR **(11)**.

4. Enfoncez **complètement** le déclencheur pour prendre la photo.

Conseils pour prendre de meilleures photos

- Faites des photos simples. Approchez-vous suffisamment de votre sujet pour qu'il remplisse le viseur, sans toutefois vous placer à moins de 0,8 m (2,6 pi) pour le modèle *C400 AF* et à moins de 1 m (3,3 pi) avec le *C300 AUTO*.
- Placez-vous au même niveau que votre sujet. Quand vous photographiez des enfants ou des animaux, agenouillez-vous.
- Tenez votre appareil à la verticale pour mettre en valeur les sujets de forme allongée, par exemple les chutes d'eau, les gratte-ciel ou une personne seule.
- Donnez de la dimension à vos photos en les encadrant avec une branche d'arbre, une fenêtre ou encore, avec les traverses d'une clôture.
- Placez-vous dos au soleil afin d'offrir le meilleur éclairage possible à votre sujet.

POUR PRENDRE DES PHOTOS AU FLASH

Dans des conditions de lumière faible, à l'intérieur, ou à l'extérieur dans des lieux ombragés ou par temps couvert, il vous faut utiliser un flash. Votre appareil-photo est doté d'un flash automatique qui s'actionne au besoin. En outre, le flash escamotable aide à minimiser l'effet des yeux rouges sur les photos prises avec le flash, et les risques d'obstruer l'objectif. Lorsque vous enfoncez partiellement le déclencheur, que le témoin de l'appareil-photo/flash prêt s'éteint et que l'indicateur de flash d'appoint arrête de clignoter, le flash est entièrement chargé et prêt pour la prise de photo.

1. Ouvrez le COUVRE-OBJECTIF/FLASH **(2)** pour soulever le flash et mettre l'appareil-photo sous tension.
2. Cadrez votre sujet en regardant dans l'OCULAIRE DU VISEUR **(11)**.
3. Enfoncez partiellement le DÉCLENCHEUR **(1)**. Lorsque le TÉMOIN DE L'APPAREIL-PHOTO/FLASH PRÊT **(12)** s'éteint et que l'INDICATEUR DE FLASH

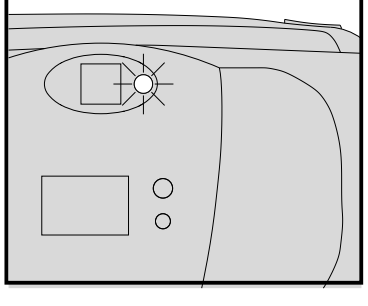

D'APPOINT **(23)** arrête de clignoter sur le PANNEAU ACL **(13)**, enfoncez complètement le déclencheur pour prendre la photo.

4. Assurez-vous que votre sujet se trouve à une distance qui soit appropriée pour la sensibilité du film chargé dans votre appareil (voir **Distances entre le flash et le sujet**). Ne vous éloignez pas au-delà de la distance maximum recommandée, sinon vos photos seront sombres.

Distances entre le flash et le sujet

Sensibilité ISO du film	*C400 AF* Distance entre le flash et le sujet	*C300 AUTO* Distance entre le flash et le sujet
50	0,8 m à 2,1 m (2,6 pi à 7 pi)	1 m à 2,1 m (3,3 pi à 7 pi)
100	0,8 m à 3,1 m (2,6 pi à 10 pi)	1 m à 3,1 m (3,3 pi à 10 pi)
200	0,8 m à 4 m (2,6 pi à 13 pi)	1 m à 4 m (3,3 pi à 13 pi)
400	0,8 m à 5,5 m (2,6 pi à 18 pi)	1 m à 5,5 m (3,3 pi à 18 pi)
800	0,8 m à 8,5 m (2,6 pi à 28 pi)	1 m à 8,5 m (3,3 pi à 28 pi)

SÉLECTION DES MODES FLASH ET DU RETARDATEUR

Outre le mode flash automatique, vous pouvez choisir les modes flash d'appoint, flash désactivé, retardateur et vue nocturne (avec ou sans flash).

Appuyez sur le BOUTON DE SÉLECTION DU MODE **(14)** jusqu'à ce que l'indicateur du mode recherché apparaisse sur le PANNEAU ACL **(13)**.

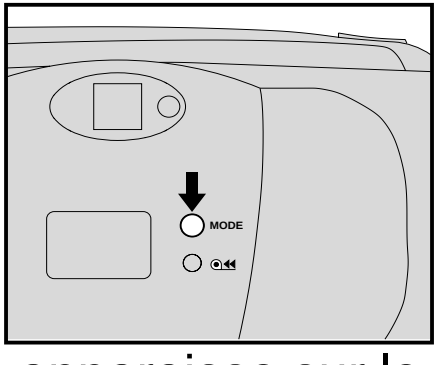

Une fois la photo prise, les modes flash d'appoint et flash désactivé demeureront actifs. Pour désactiver ces choix, il suffit d'appuyer sur le bouton de sélection du mode, ou de fermer puis de rouvrir le couvre-objectif/ flash pour revenir en position flash automatique.

Flash d'appoint

À l'intérieur ou à l'extérieur, la lumière vive projetée sur des sujets éclairés à contre-jour peut créer des ombres marquées (en particulier sur les visages). Pour adoucir ces ombres, il suffit d'utiliser le flash d'appoint.

1. Ouvrez le COUVRE-OBJECTIF/FLASH **(2)** pour soulever le flash et mettre l'appareil-photo sous tension.
2. Appuyez à plusieurs reprises sur le BOUTON DE SÉLECTION DU MODE **(14)** jusqu'à ce que l'INDICATEUR DU FLASH D'APPOINT **(23)** soit affiché sur le PANNEAU ACL **(13)**.
3. Cadrez bien votre sujet dans l'OCULAIRE DU VISEUR **(11)**.
4. Enfoncez partiellement le DÉCLENCHEUR **(1)**. Lorsque le TÉMOIN DE L'APPAREIL-PHOTO/FLASH PRÊT **(12)** s'éteint et que l'indicateur de flash d'appoint arrête de clignoter sur le panneau ACL, enfoncez complètement le déclencheur pour prendre la photo.

Flash désactivé

Lorsque vous ne voulez pas utiliser le flash, notamment à l'intérieur dans les endroits où on l'interdit (comme les musées et les théâtres), pour photographier des scènes au crépuscule ou des sujets éloignés situés au-delà de la portée du flash, ou encore pour saisir l'atmosphère créée par la lumière ambiante, utilisez la fonction de flash désactivé. Servez-vous d'un trépied ou placez l'appareil sur une

surface stable, et utilisez un film de sensibilité élevée parce que la vitesse d'obturation sera vraisemblablement plus lente la nuit.

1. Ouvrez le COUVRE-OBJECTIF/ FLASH **(2)** pour soulever le flash et mettre l'appareil-photo sous tension**.**
2. Appuyez sur le BOUTON DE SÉLECTION DU MODE **(14)** à plusieurs reprises jusqu'à ce que l'INDICATEUR DU FLASH DÉSACTIVÉ **(22)** soit affiché sur le PANNEAU ACL **(13)**.
3. Cadrez bien votre sujet dans l'OCULAIRE DU VISEUR **(11)**.
4. Enfoncez le DÉCLENCHEUR **(1)** pour prendre la photo.

Retardateur avec flash automatique AUTO

Utilisez ce mode si vous souhaitez vous inclure dans la photo.

1. Utilisez l'ÉCROU DU TRÉPIED **(17)** pour fixer l'appareil-photo sur un trépied ou placez-le sur une surface stable.
2. Ouvrez le COUVRE-OBJECTIF/ FLASH **(2)** pour soulever le flash et mettre l'appareil-photo sous tension**.**
3. Appuyez sur le BOUTON DE SÉLECTION DU MODE **(14)** à

plusieurs reprises jusqu'à ce que l'INDICATEUR DU RETARDATEUR **(26)** soit affiché sur le PANNEAU ACL **(13)**.

4. Cadrez bien votre sujet dans l'OCULAIRE DU VISEUR **(11)**.

5. Enfoncez le DÉCLENCHEUR **(1)**. Le TÉMOIN DU RETARDATEUR **(5)** situé sur le devant de l'appareil s'allumera, puis clignotera pendant les trois dernières secondes du compte à rebours.

- Pour annuler le mode retardateur avant que la photo ne soit prise, il suffit de refermer le flash.
- Le retardateur se désactive automatiquement une fois le déclencheur relâché.

Vue nocturne avec flash

Avec ce mode, l'appareil-photo est en mesure d'équilibrer l'intensité du flash en fonction de l'éclairage existant pour vous permettre de prendre de superbes photos de gens au coucher du soleil ou en soirée. Servez-vous d'un trépied ou placez l'appareil sur une surface stable, et utilisez un film de sensibilité élevée parce que la vitesse d'obturation sera vraisemblablement plus lente la nuit.

1. Ouvrez le COUVRE-OBJECTIF/FLASH **(2)** pour soulever le flash et mettre l'appareil-photo sous tension.

2. Appuyez sur le BOUTON DE SÉLECTION DU MODE **(14)** jusqu'à ce que l'INDICATEUR DE VUE NOCTURNE **(25)** avec flash soit affiché sur le PANNEAU ACL **(13)**.
3. Cadrez bien votre sujet dans l'OCULAIRE DU VISEUR **(11)**.
4. Appuyez sur le DÉCLENCHEUR **(1)** et **maintenez-le** enfoncé pendant 12 secondes, **sans relâcher la pression**.

NOTA : Si vous retirez votre doigt du déclencheur avant que les 12 secondes soient écoulées, l'obturateur se déclenchera immédiatement.

5. Relâchez le déclencheur après 12 secondes pour prendre la photo.

Vue nocturne sans flash

Avec ce mode, vous pouvez saisir l'éclairage naturel des scènes nocturnes ou des feux d'artifices en soirée. Servez-vous d'un trépied ou placez l'appareil sur une surface stable, et utilisez un film de sensibilité élevée parce que la vitesse d'obturation sera vraisemblablement plus lente la nuit.

1. Ouvrez le COUVRE-OBJECTIF/ FLASH **(2)** pour soulever le flash et mettre l'appareil-photo sous tension.

2. Appuyez sur le BOUTON DE SÉLECTION DU MODE **(14)** à plusieurs reprises jusqu'à ce que l'INDICATEUR DE VUE NOCTURNE **(25)** sans flash soit affiché sur le PANNEAU ACL **(13)**.
3. Cadrez bien votre sujet dans l'OCULAIRE DU VISEUR **(11)**.
4. Appuyez sur le DÉCLENCHEUR **(1)** et **maintenez-le** enfoncé pendant 12 secondes, **sans relâcher la pression**.

NOTA : Si vous retirez votre doigt du déclencheur avant que les 12 secondes soient écoulées, l'obturateur se déclenchera immédiatement.

5. Relâchez le déclencheur après 12 secondes pour prendre la photo.

RETRAIT DU FILM

Rembobinage automatique

L'appareil-photo rembobinera automatiquement le film dans la cassette une fois la dernière photo prise.

1. Attendez que le film soit complètement rembobiné dans la cassette.
   - L'INDICATEUR DE MOUVEMENT DU FILM **(27)** sur le PANNEAU ACL (**13)** clignotera pendant le rembobinage du film.
2. Faites glisser le LOQUET DU COMPARTIMENT DU FILM **(10)** pour ouvrir le COUVERCLE DU

COMPARTIMENT DU FILM **(18)** et éjecter partiellement la cassette.

3. Retirez la cassette de film de l'appareil-photo, puis rechargez-le avec une nouvelle cassette de Film KODAK ADVANTIX.

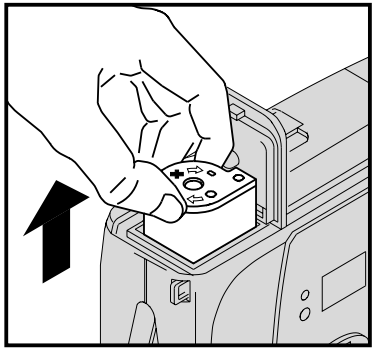

- L'indicateur de l'état du film d'une cassette de film entièrement exposé sera vis-à-vis **X** (position 3).

Rembobinage manuel

Si vous ne souhaitez pas prendre toutes les photos du rouleau de film, vous pouvez activer de façon manuelle le dispositif de rembobinage automatique.

1. Appuyez sur le BOUTON DE REMBOBINAGE DU FILM **(15)** pour activer le dispositif de rembobinage automatique.

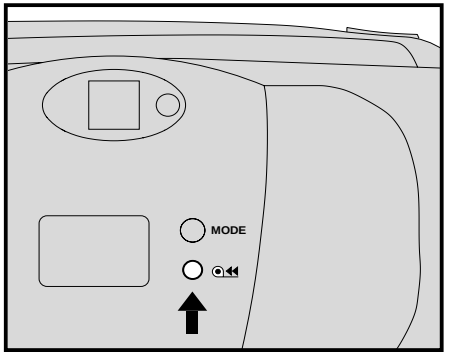

2. Voir **Rembobinage automatique**, étapes 1 à 3.

NOTA : Vous ne pouvez recharger cet appareil avec un film partiellement exposé pour poursuivre la prise de photos.

ENTRETIEN DE VOTRE APPAREIL-PHOTO

1. Préservez votre appareil-photo de la poussière, de l'humidité, des chocs et de la chaleur excessive.

   ATTENTION : N'utilisez pas de solvants ou de produits rugueux ou abrasifs pour nettoyer le boîtier de l'appareil-photo.

2. Si l'objectif est sale, placez-le devant votre bouche, puis expirez légèrement pour former un léger brouillard; nettoyez ensuite à l'aide d'un linge doux, sans charpie, ou d'un tissu nettoyant pour objectif. N'essuyez jamais un objectif à sec.

   ATTENTION : N'utilisez pas de solvants ou de produits qui ne sont pas spécialement conçus pour nettoyer les objectifs d'appareil-photo. N'utilisez pas non plus de tissus traités chimiquement et destinés au nettoyage des verres.

3. Retirez les piles lorsque vous entreposez l'appareil-photo pour une longue période.

   ATTENTION : Pour prévenir tout dommage ou choc électrique, n'essayez pas de désassembler ou de réparer vous-même l'appareil-photo ou le flash.

DÉPANNAGE

Problème	Cause probable	Solution
L’appareil-photo ne fonctionne pas	Il ne reste plus de photos à prendre	Retirez le film
	Les piles sont faibles, épuisées, manquantes ou mal installées	Remplacez ou réinstallez les piles
Le film n’avance pas ou ne se rembobine pas	Les piles sont faibles, épuisées, manquantes ou mal installées	Remplacez ou réinstallez les piles
Le panneau ACL est vierge	Les piles sont faibles, épuisées, manquantes ou mal installées	Remplacez ou réinstallez les piles

Problème	Cause probable	Solution
Le panneau ACL est vierge (suite).	L'appareil-photo est en mode veille.	Appuyez sur le déclencheur ou fermez et rouvrez le couvre-objectif/flash.
	Le couvre-objectif/flash est fermé.	Ouvrez le couvre-objectif/ flash.
Le témoin appareil-photo / flash prêt clignote en rouge.	Le flash n'est complètement chargé.	Attendez que le témoin s'éteigne.
La cassette de film ne s'insère pas dans le compartiment du film; le couvercle du compartiment du film ne ferme pas.	Le film que vous tentez de charger dans l'appareil-photo est déjà exposé (✕) ou traité (■).	Chargez uniquement de nouveaux films (●) dans l'appareil-photo.

CARACTÉRISTIQUES

Type de film : Film KODAK ADVANTIX pour photos couleur ou noir et blanc

Objectif : KODAK EKTANAR à 3 éléments de verre.
C400 AF : 25 mm à mise au point automatique (AF)
C300 AUTO : 25 mm à mise au point fixe

Système de mise au point :
C400 AF : mise au point automatique, 2 zones, infrarouge
C300 AUTO : mise au point fixe

Portée de la mise au point (lumière du jour) :
C400 AF : 0,8 m (2,6 pi) à l'infini
C300 AUTO : 1 m (3,3 pi) à l'infini

Viseur : Type Galilée avec affichage des formats C, H et P

ACL : Information sur l'état de l'appareil-photo

Sensibilités de film : DXIX 50 à 800 ISO

Flash : Flash intégré escamotable

Portée du flash (200 ISO) :
C400 AF : 0,8 m à 4 m (2,6 pi à 13 pi)
C300 AUTO : 1 m à 4 m (3,3 pi à 13 pi)

Ouvertures : *f*/5,6 à *f*/12,6

Obturateur : 1/90 à 1/250 seconde

Alimentation : 2 piles alcalines AAA

Dimensions : 111 mm x 39,6 mm x 62,7 mm (4,4 po x 1,6 po x 2,5 po)

Poids (sans les piles et le film):
C400 AF : 170 g (6 oz)
C300 AUTO : 161 g (5.7 oz)

Kodak, Advantix, Ektanar et les symbole et logo Advanced Photo Systems ont des marques de commerce.